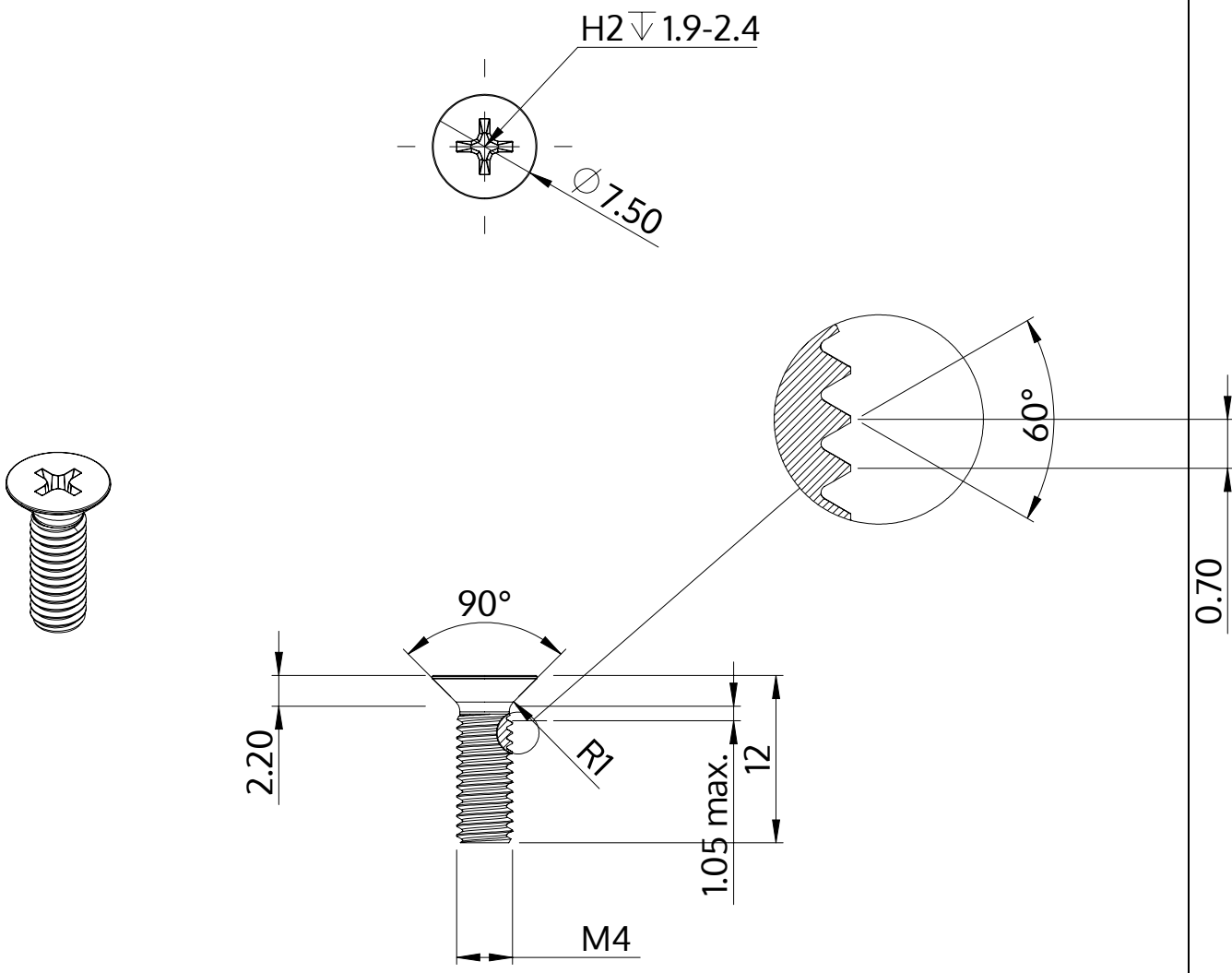

Opis	STM33 4.0x12.0 - H2
Materiał	Stal szlachetna A2
Powierzchnia	czarny
Waga	1.166 kg / 1000 sztuk

SCREWERK	**STM330400120J**	
Rysunek metryczny A4	Skala 2:1	2025-06