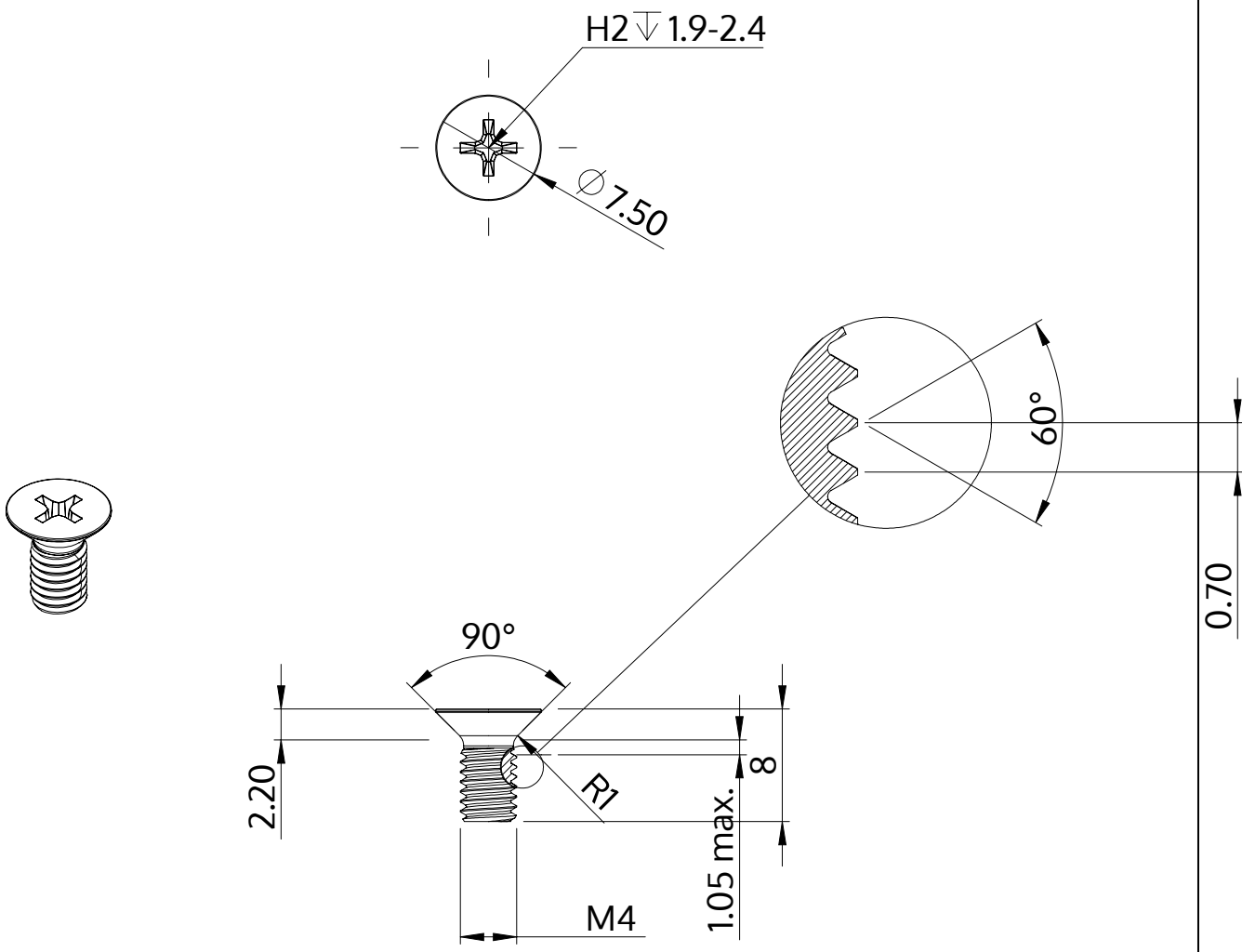

Beskrivelse	STM33 4.0x8.0 - H2
Materiale	Ædelstål A2
Overflade	blank, bejdset og passiveret
Vægt	0.882 kg / 1000 stykke

SCREWERK	**STM330400080E**	
Metrisk tegning A4	Skalering 2:1	2024-10