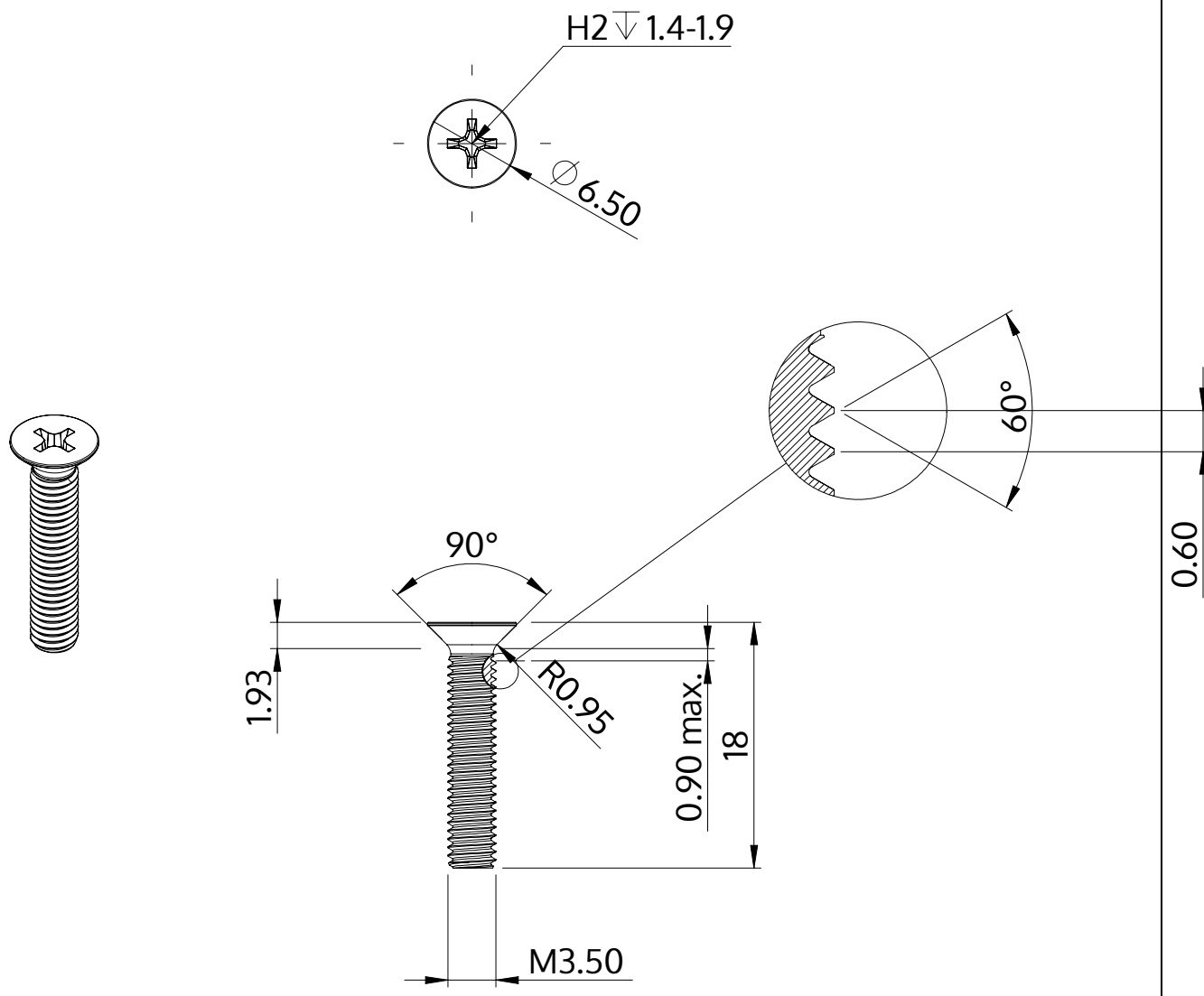


| | |
|---|---|
| Opis | STM33 3.5x18.0 - H2 |
| Materiał | Stal, hartowana |
| Powierzchnia | Ocynkowana 5-7 µm, temperowana, pasywowana na niebiesko |
| Waga | 1.125 kg / 1000 sztuk |

| | | |
|---|---|---|
| SCREWERK | **STM330350180S** | |
| Rysunek metryczny A4 | Skala None:1 | 2024-04 |