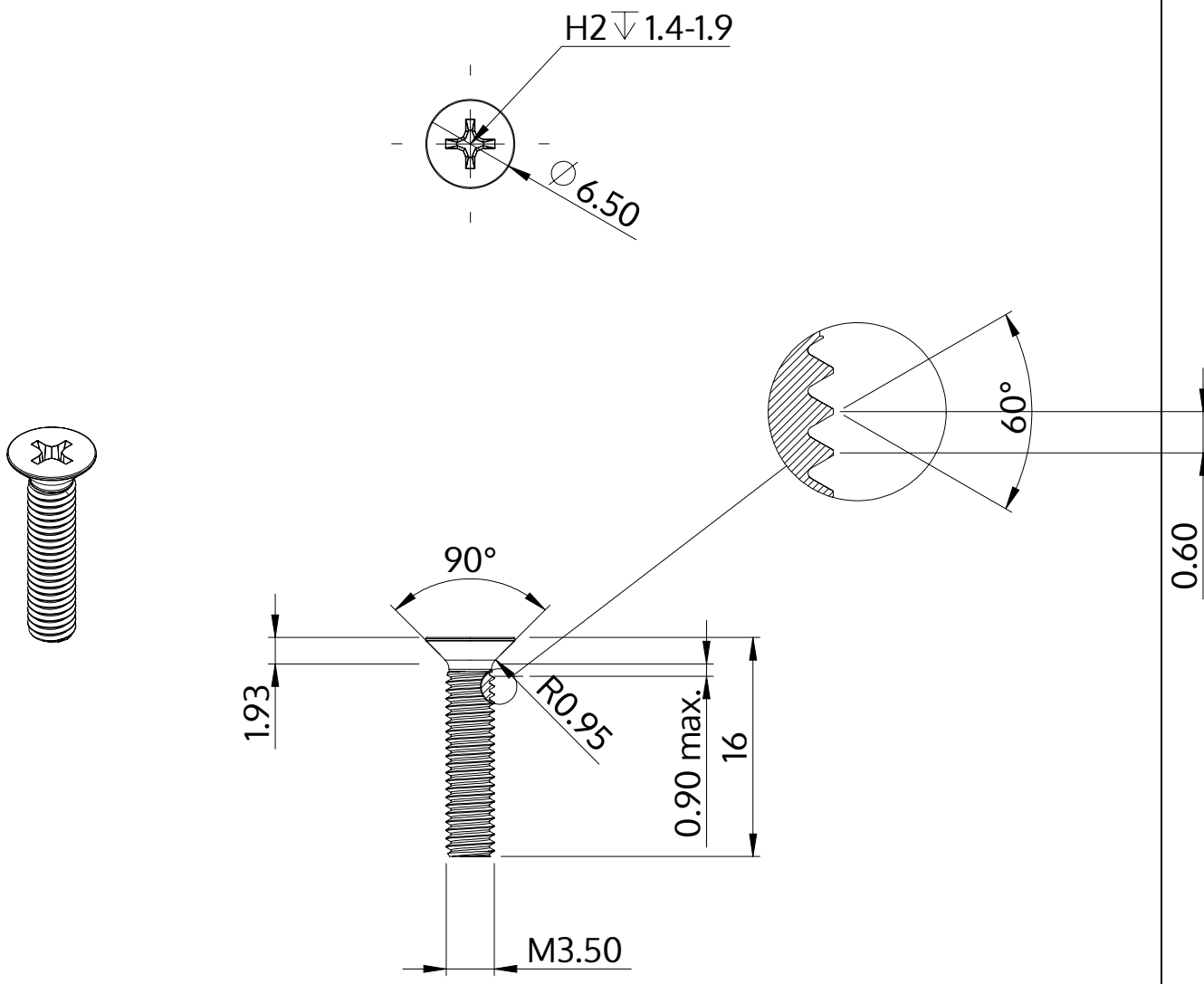

Popis	STM33 3.5x16.0 - H2
Materiál	Temperovaná ocel
Povrch	Pozinkovaná 5-7 µm, temperovaná, modrá, pasivovaná průhledně
Hmotnost	1.015 kg / 1000 Kus

SCREWERK	**STM330350160S**	
Metric výkres A4	Měřítko 2:1	2024-10