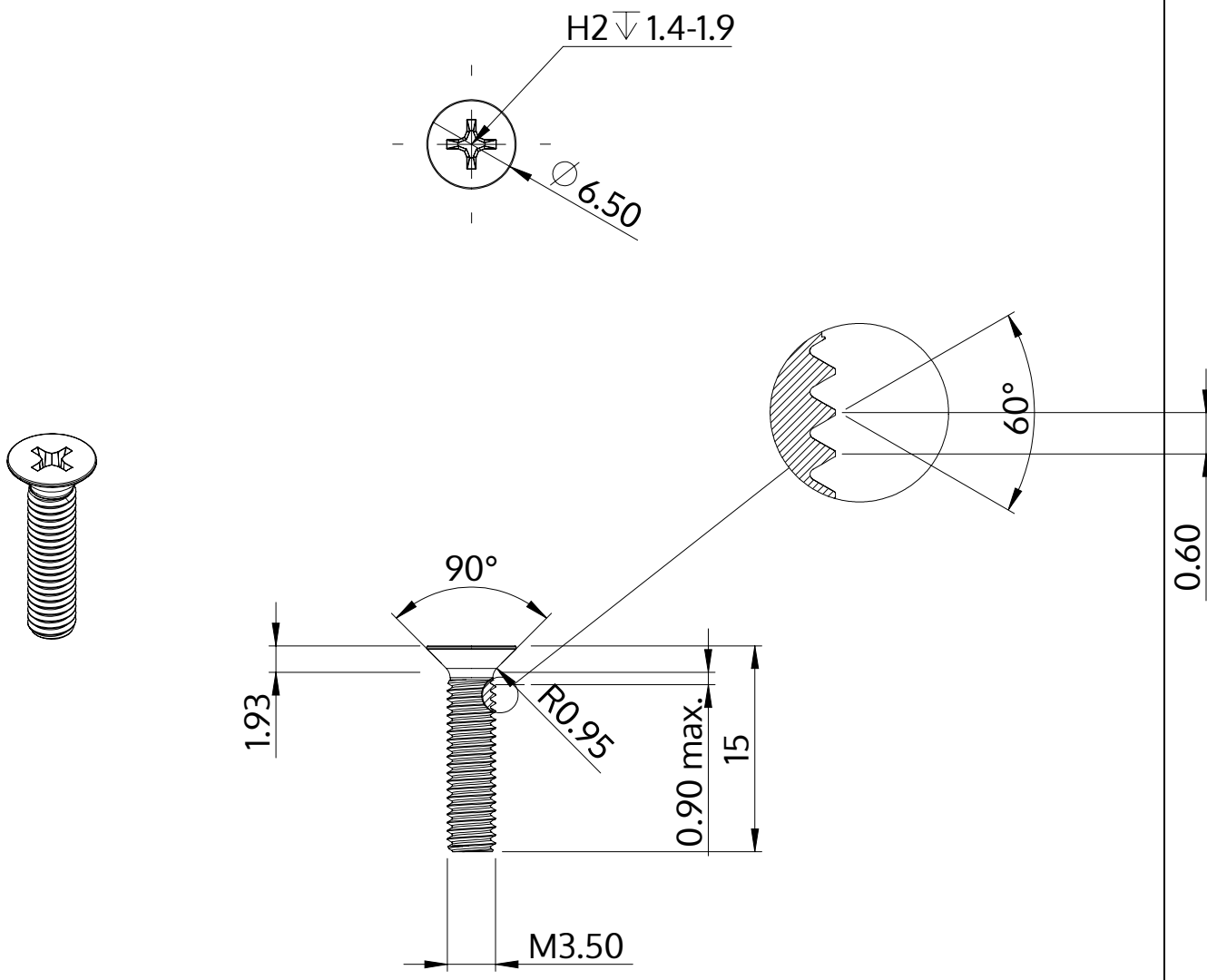

Description	STM33 3.5x15.0 - H2
Matière	acier inoxydable A2
Surface	brillant décapé et passivé
Poids	0.959 kg / 1000 Unité

SCREWERK	**STM330350150E**	
Dessin métrique A4	Redimensionner 2:1	2024-10