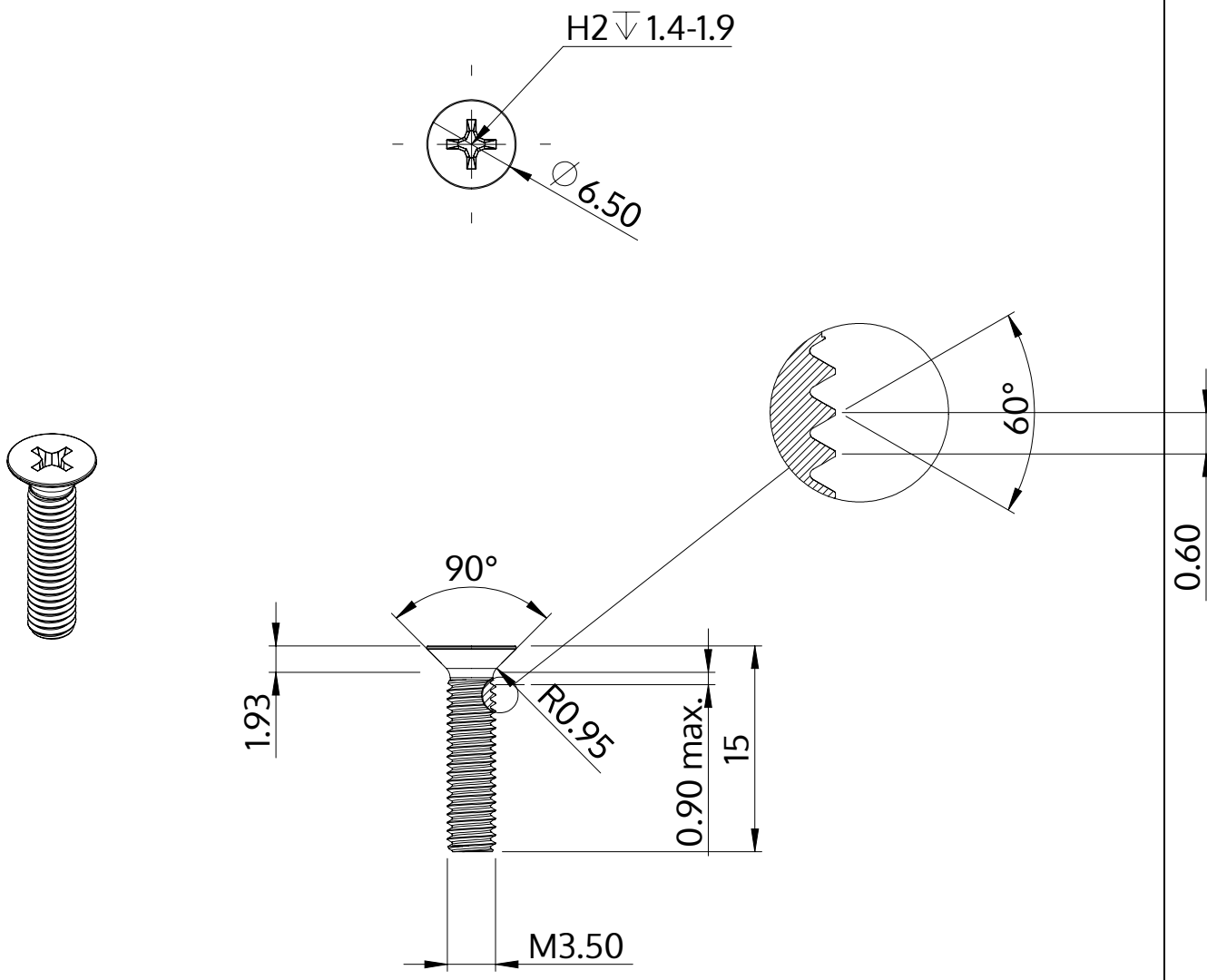

Beskrivelse	STM33 3.5x15.0 - H2
Materiale	Stål, forædlet
Overflade	ZnNi sort-passiveret, tempret, forseglet
Vægt	0.959 kg / 1000 stykke

SCREWERK	**STM330350150B**	
Metrisk tegning A4	Skalering 2:1	2024-10