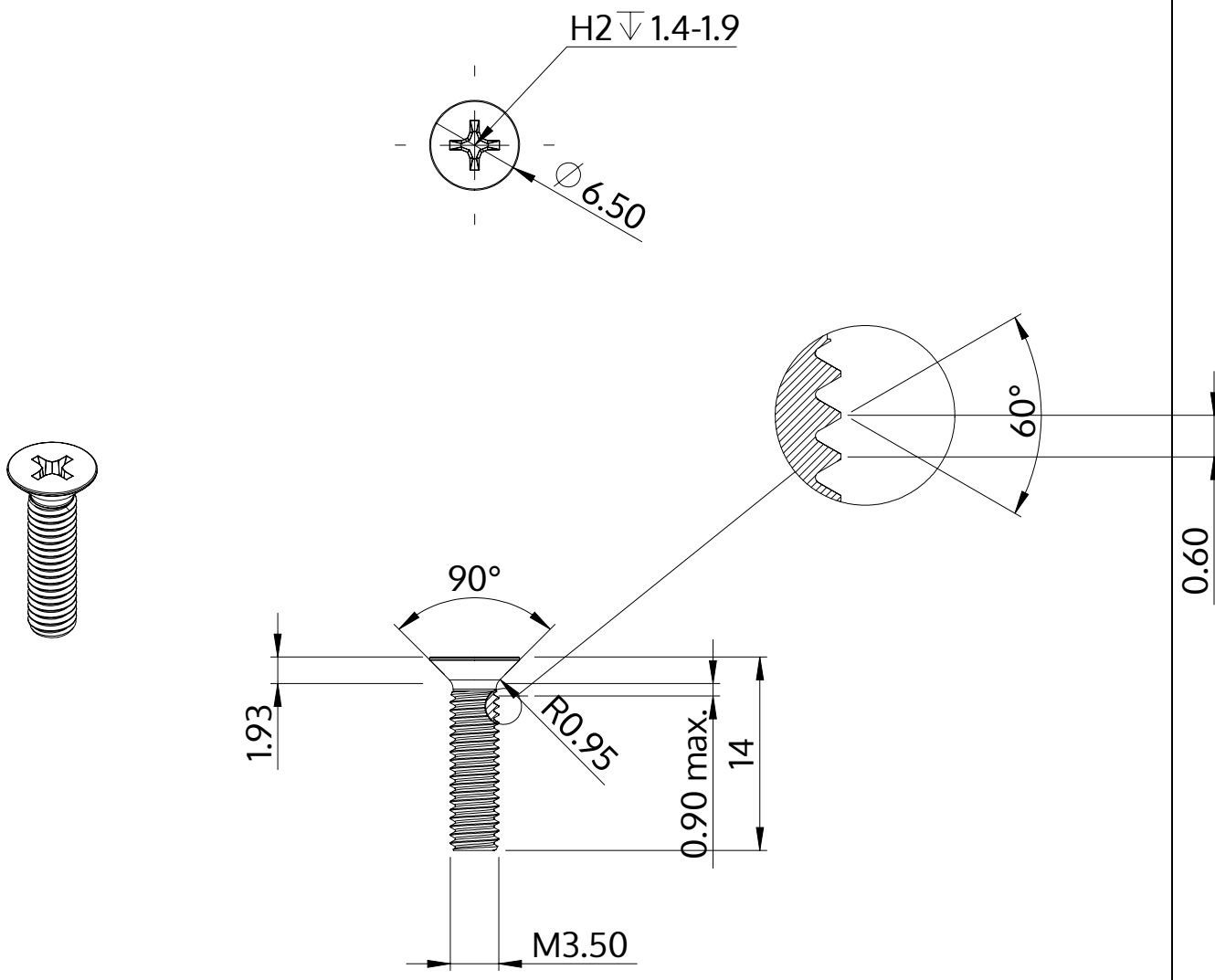

Descrizione	STM33 3.5x14.0 - H2
Materiale	acciaio, temprato
Superficie	Placcato Zinco-Nichel, passivato nero, ricotto, sigillato
Peso	0.904 kg / 1000 pezzi

SCREWERK	**STM330350140B**	
Disegno metrico A4	Scala 2:1	2024-10