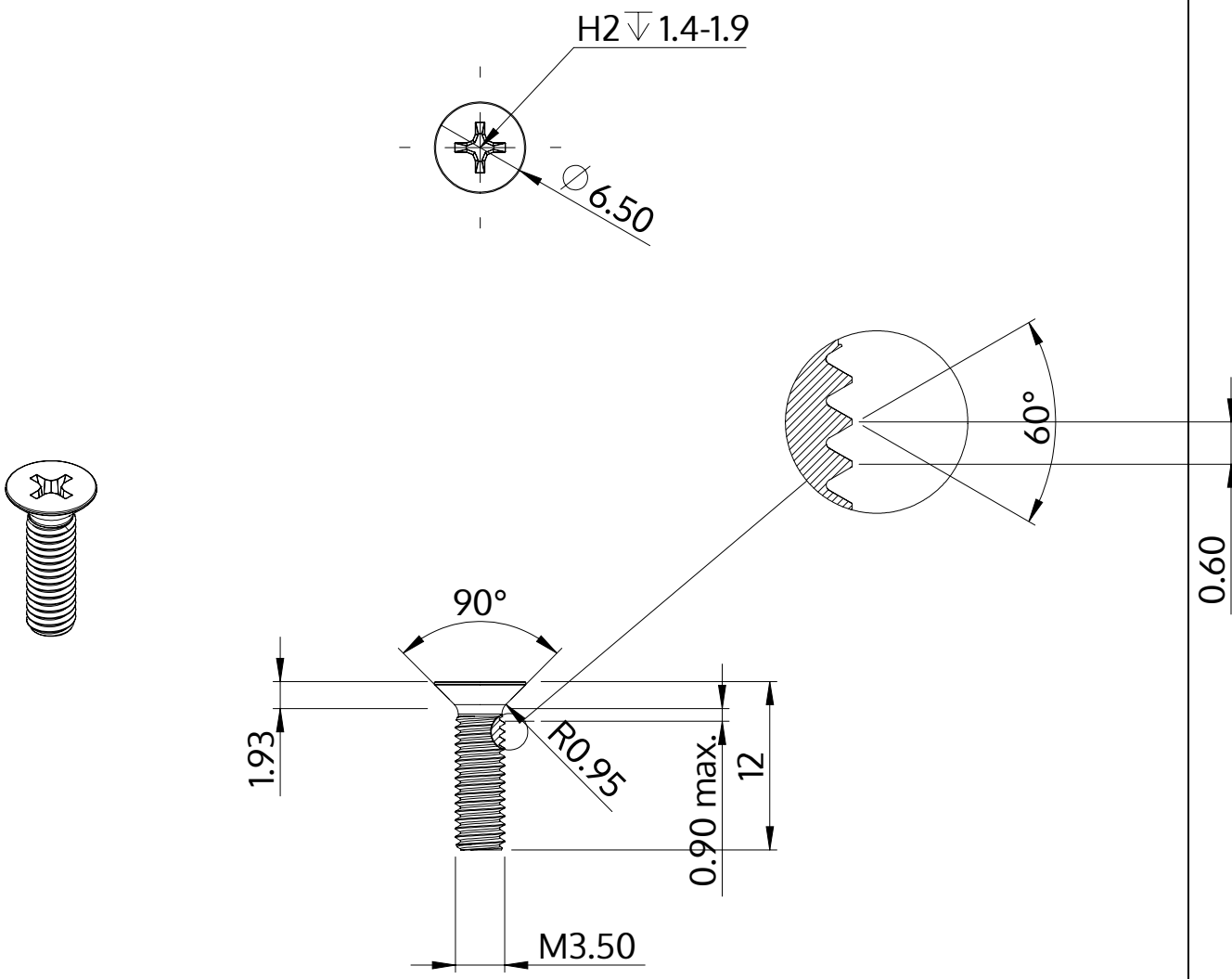


| | |
|---|---|
| Descriere | STM33 3.5x12.0 - H2 |
| Material | oțel, călit |
| Exterior | zincat, Nichelat, pasivat negru / nu conține Cr-VI, recopt, ermetizat |
| Greutate | 0.793 kg / 1000 unități |

| | | |
|---|---|---|
| SCREWERK | **STM330350120B** | |
| Desen metric A4 | Scalarea 2:1 | 2024-10 |