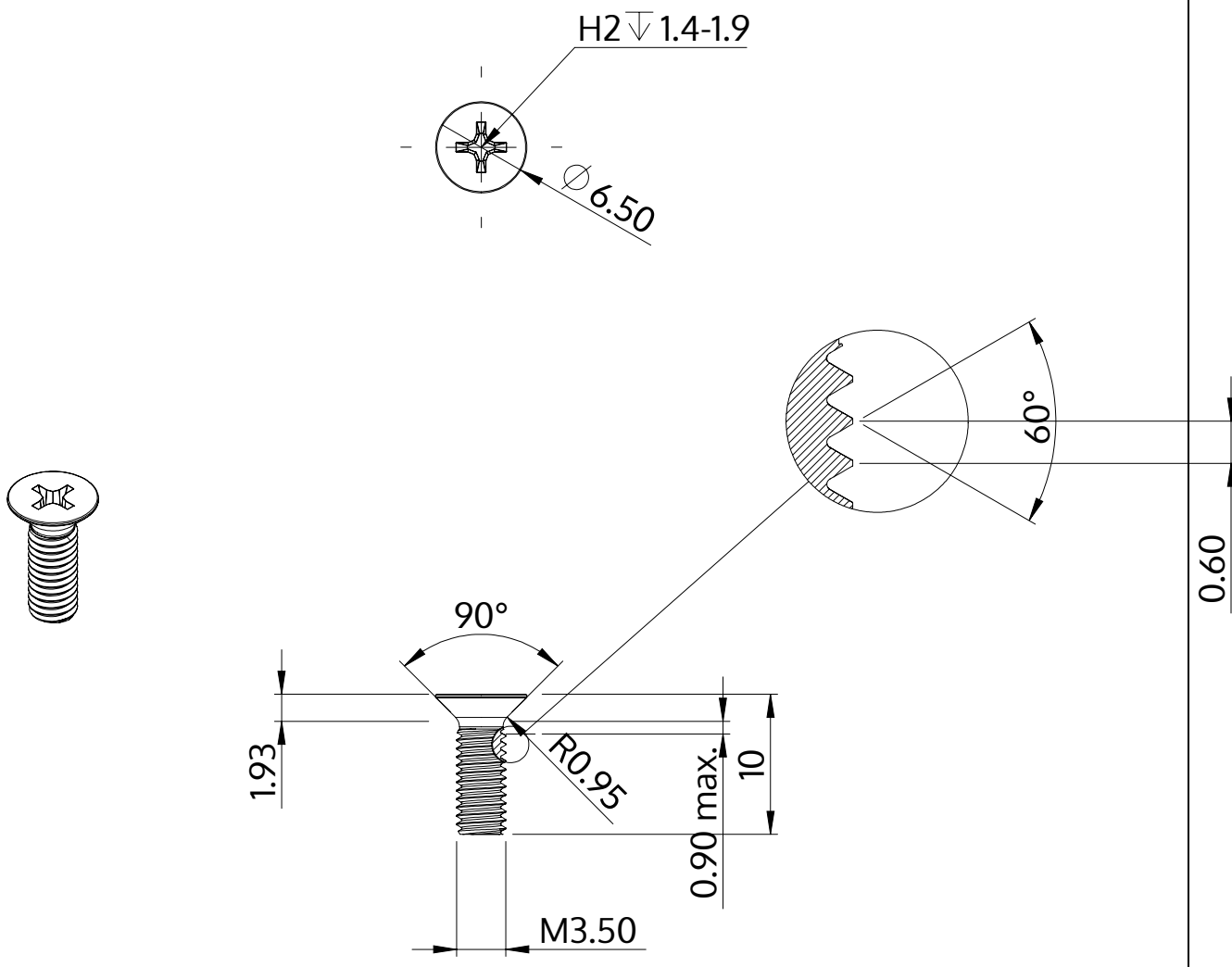

Popis	STM33 3.5x10.0 - H2
Materiál	Nerezová ocel A2
Povrch	holá, mořená a pásová ocel
Hmotnost	0.683 kg / 1000 Kus

SCREWERK	**STM330350100E**	
Metric výkres A4	Měřítko None:1	2024-04