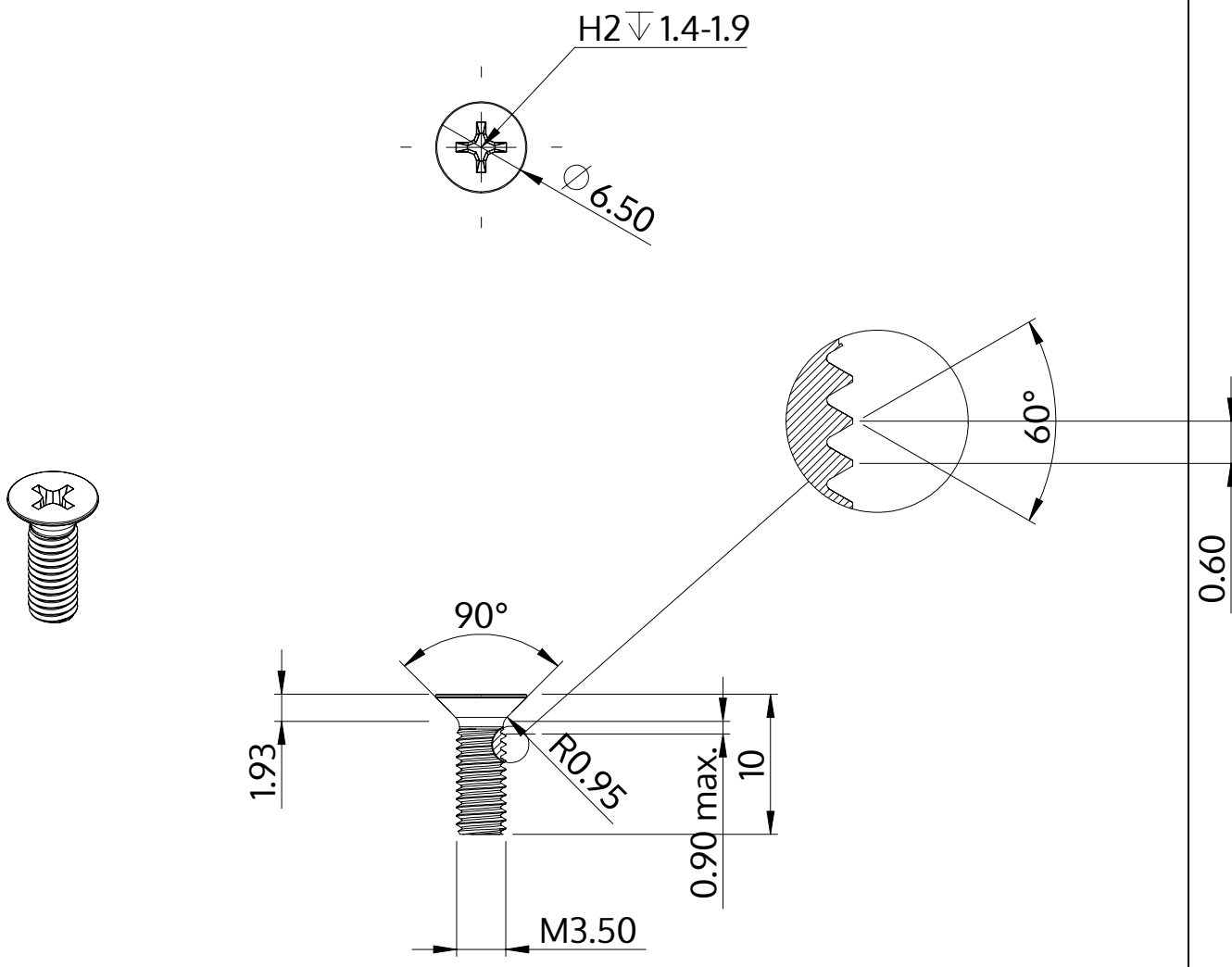

Beschreibung	STM33 3.5x10.0 - H2
Werkstoff	Stahl, vergütet
Oberfläche	ZnNi min. 5µm, schwarz passiviert, getempert, versiegelt
Gewicht	0.683 kg / 1000 Stück

SCREWERK	**STM330350100B**	
Metrische Zeichnung A4	Skalierung 2:1	2024-10