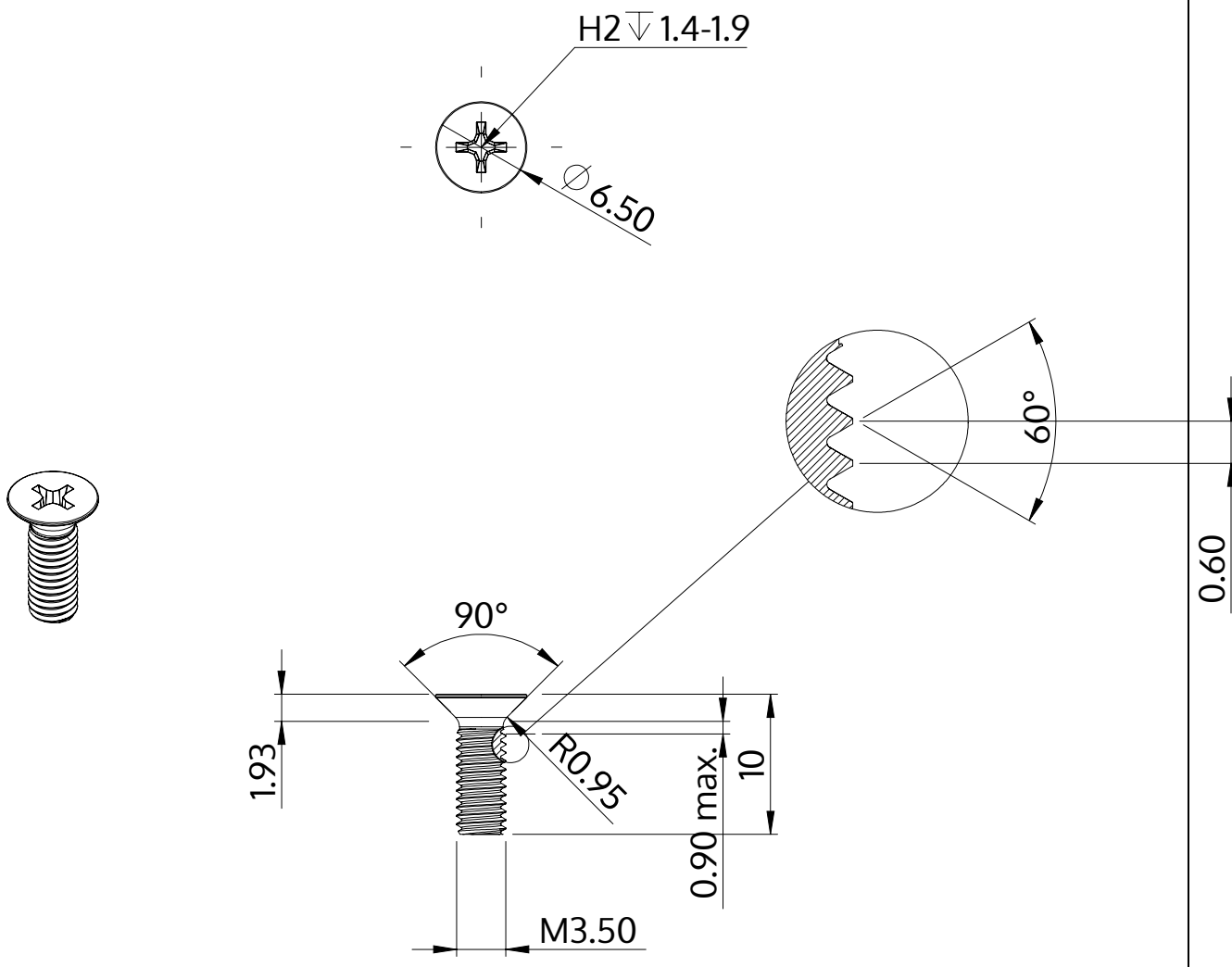


| | |
|---|---|
| Описание | STM33 3.5x10.0 - H2 |
| Материал | стомана, закалена |
| Повърхност | цинково и никелово покритие, Черен, пасивиран, темпериран, херметизация |
| Тегло | 0.683 kg / 1000 Бройка |

| | | |
|---|---|---|
| SCREWERK | **STM330350100B** | |
| Метричен дизайн A4 | Мащаб 2:1 | 2024-10 |