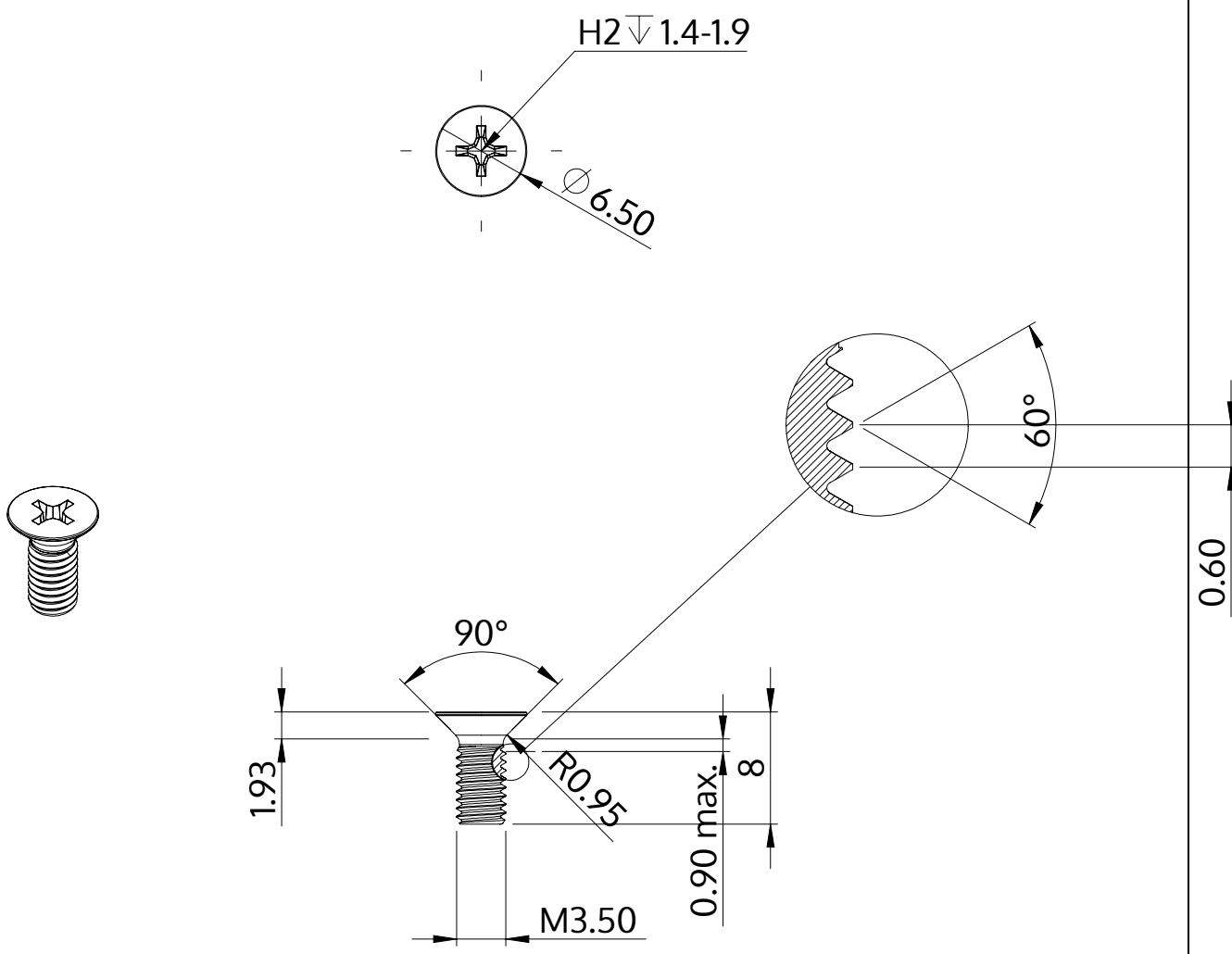

Descriere	STM33 3.5x8.0 - H2
Material	oţel inoxidabil A2
Exterior	neacoperit, murat și pasivat
Greutate	0.572 kg / 1000 unități

SCREWERK	**STM330350080E**	
Desen metric A4	Scalarea 2:1	2024-10