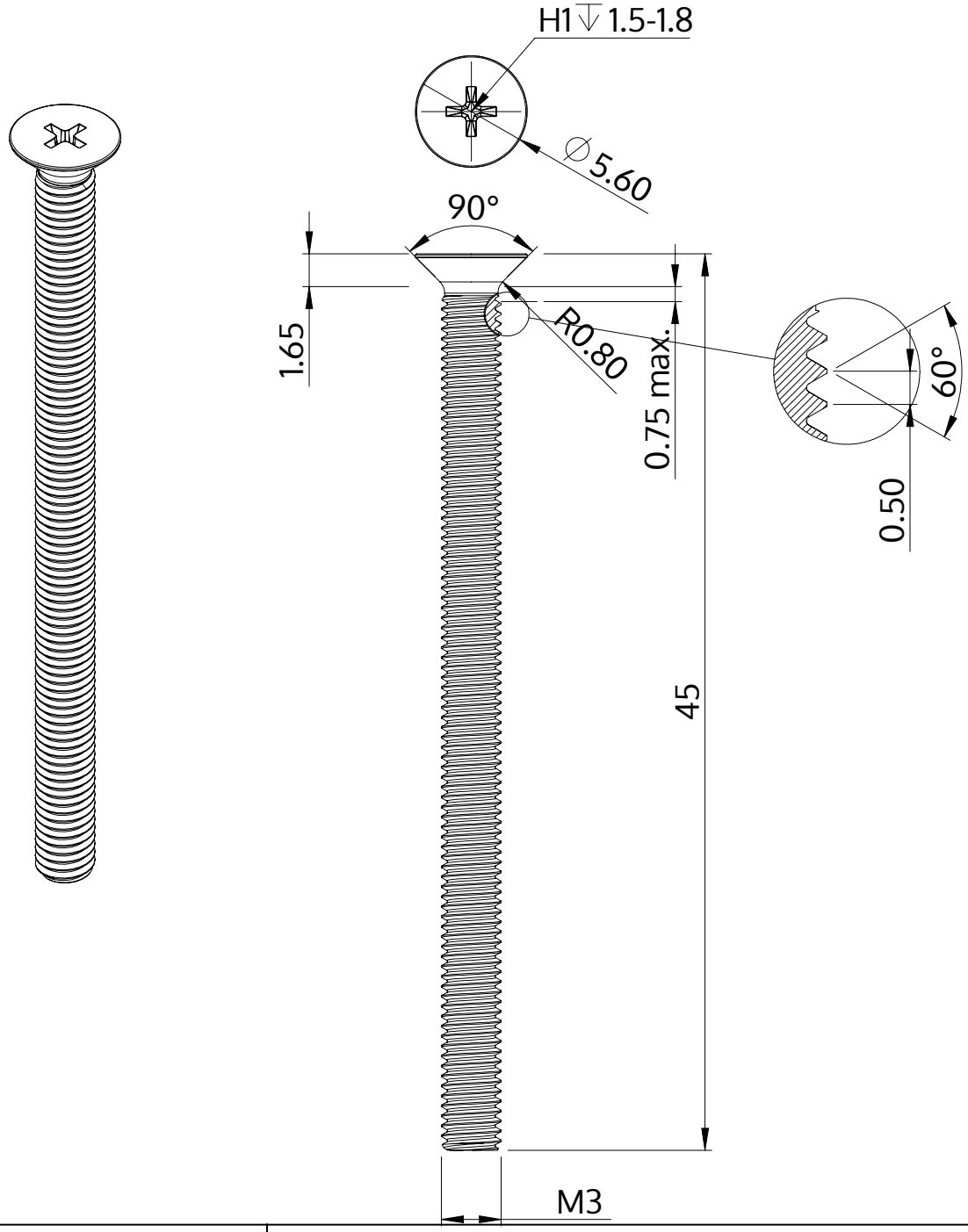

Descriere	STM33 3.0x45.0 - H1
Material	oțel, călit
Exterior	zincat 5-7 µm, recopt, pasivat transparent/albastru
Greutate	1.998 kg / 1000 unități

SCREWERK	**STM330300450S**	
Desen metric A4	Scalarea 3:1	2024-10