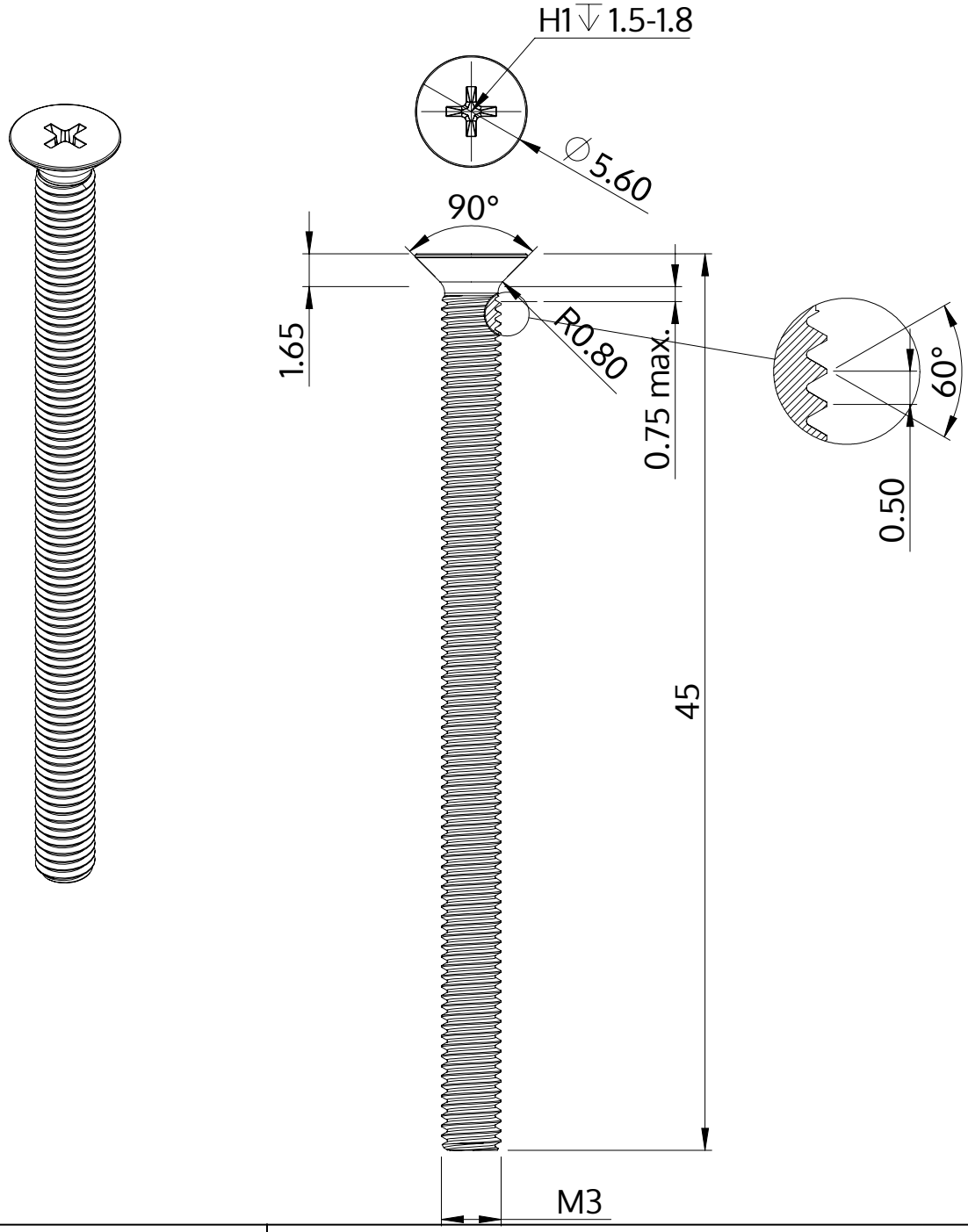

Descrição	STM33 3.0x45.0 - H1
Material	aço, endurecido
Superfície	zincado 5-7 µm, galvanizado, azul / passivado transparente
Peso	1.998 kg / 1000 peças

SCREWERK	**STM330300450S**	
Desenho Métrico A4	Escala None:1	2024-04