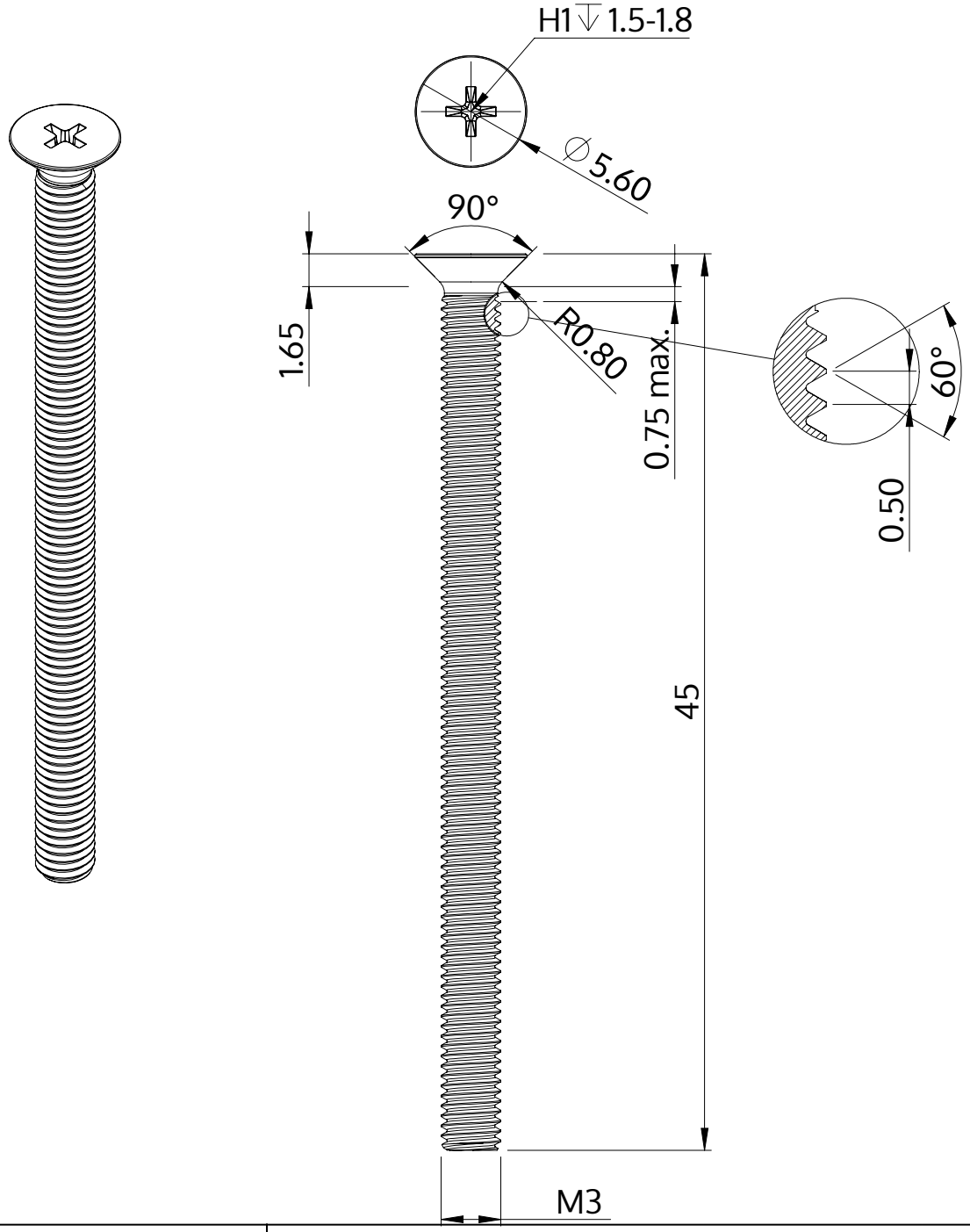

Description	STM33 3.0x45.0 - H1
Matière	Acier,trempé et revenu
Surface	Zinc Nickel passivé noir, trempée, scéllée
Poids	1.998 kg / 1000 Unité

SCREWERK	**STM330300450B**	
Dessin métrique A4	Redimensionner None:1	2024-04