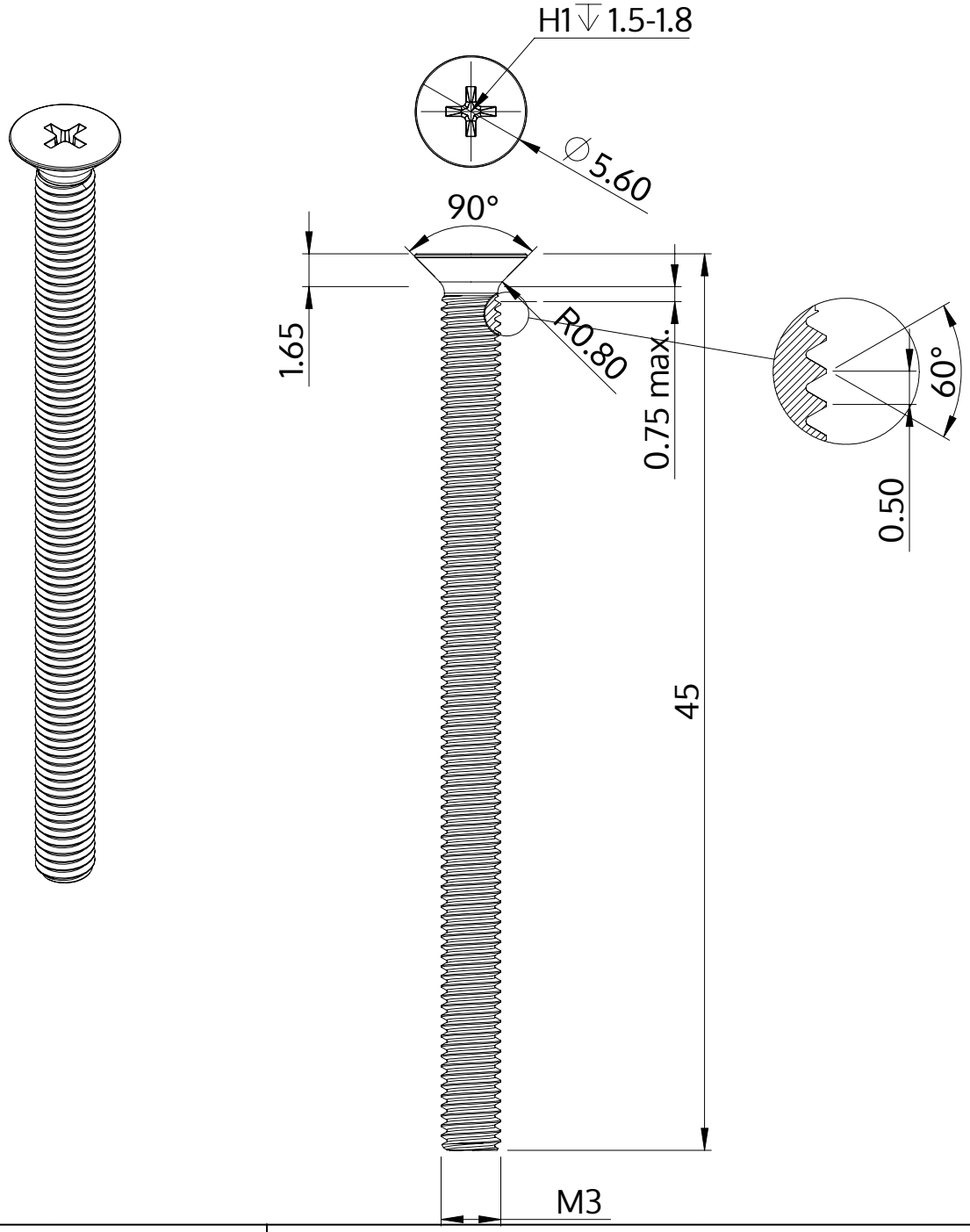

Descripción	STM33 3.0x45.0 - H1
Material	Acero, endurecido
Superficie	Zinc-Niquelado, pasivado negro/ sin Cr-VI, recocido, sellado
Peso	1.998 kg / 1000 Piezas

SCREWERK	**STM330300450B**	
Diseño métrico	Escalada 3:1	2024-10