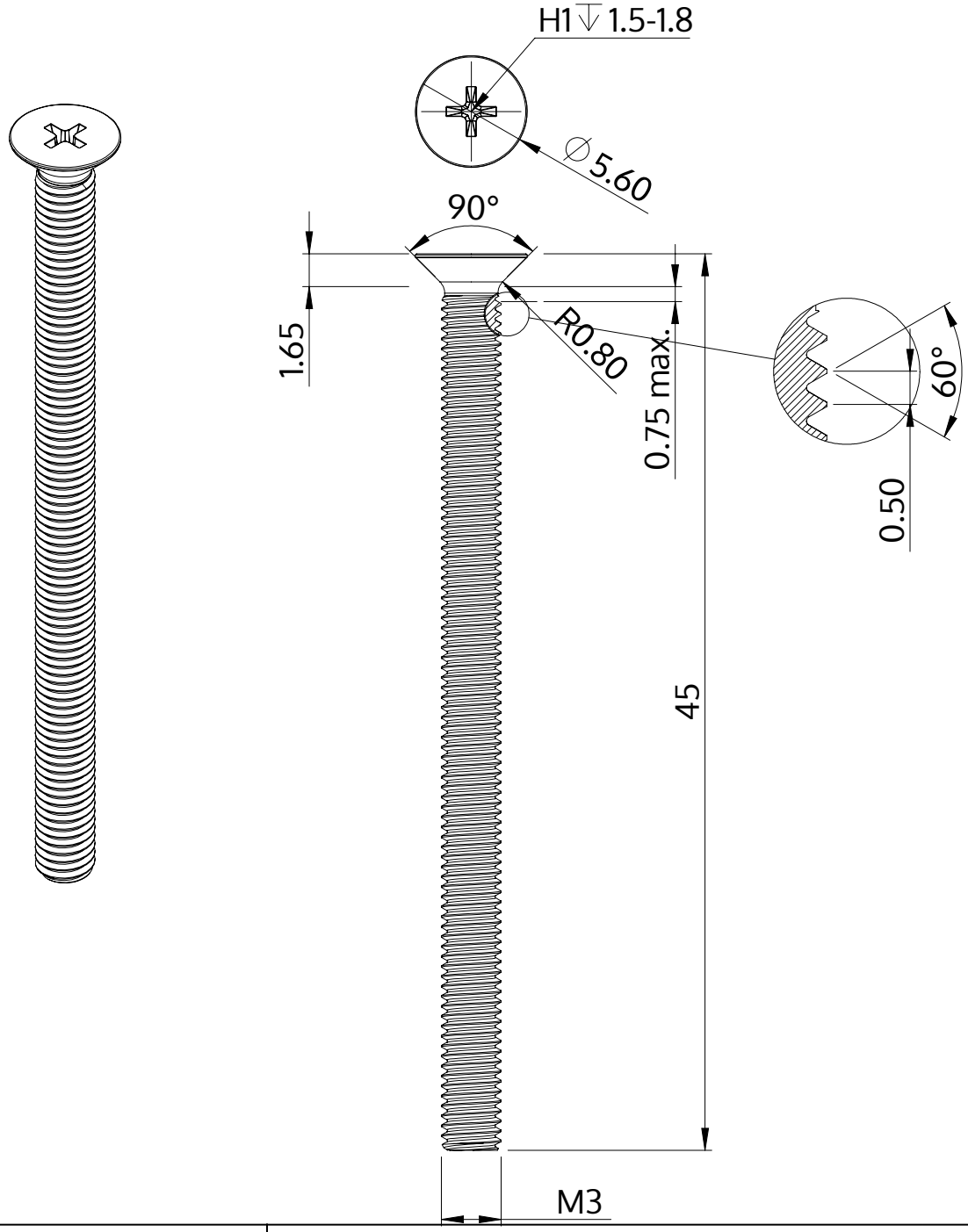

Popis	STM33 3.0x45.0 - H1
Materiál	Temperovaná ocel
Povrch	ZiNi černá-pasivovaná+temperovaná+utěsněná
Hmotnost	1.998 kg / 1000 Kus

SCREWERK	**STM330300450B**	
Metric výkres A4	Měřítko 3:1	2024-10