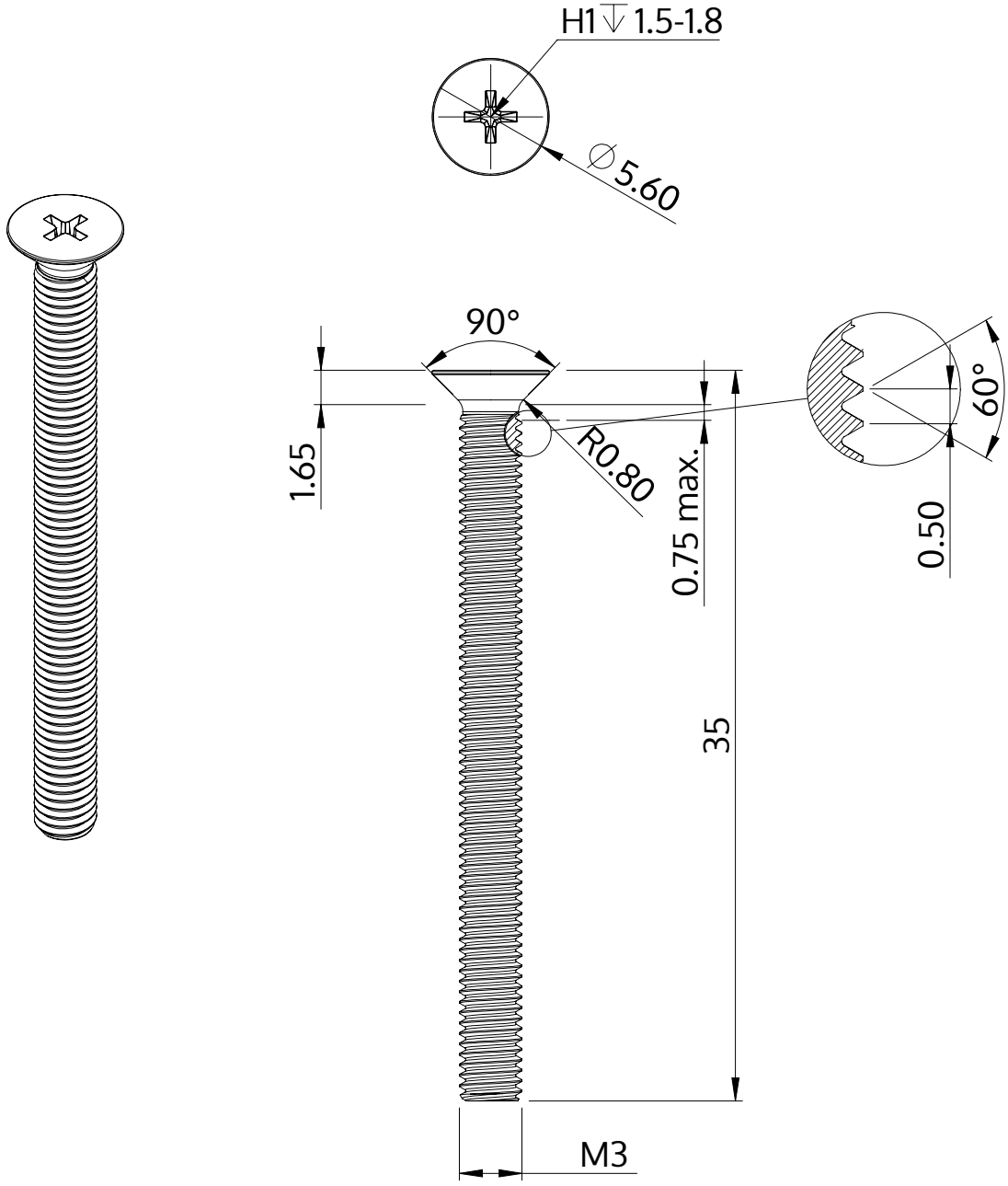

Açıklaması	STM33 3.0x35.0 - H1
Malzeme	Paslanmaz Çelik A2
Kaplama	Parlak, cilalanmış ve pasifleştirilmiştir
Ağırlık	1.572 kg / 1000 Adet

SCREWERK	**STM330300350E**	
Metrik çizim A4	Ölçeklendirme 3:1	2024-10