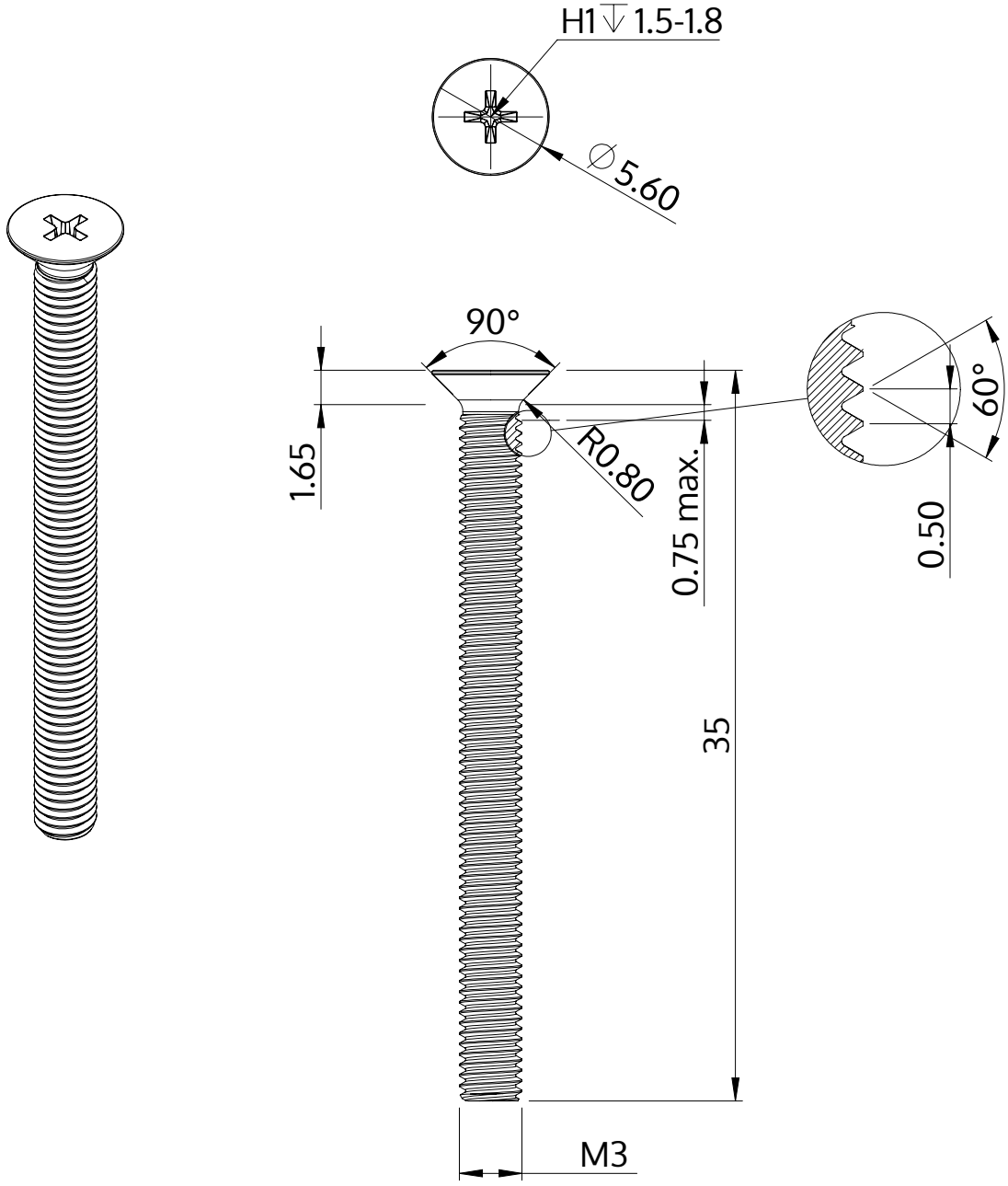

Описание	STM33 3.0x35.0 - H1
Материал	Нержавеющая сталь A2
Поверхность	Светлый отжиг и пассивация
Вес	1.572 kg / 1000 Штука

SCREWERK	**STM330300350E**	
Метрический чертеж A4	Шкала 3:1	2024-10