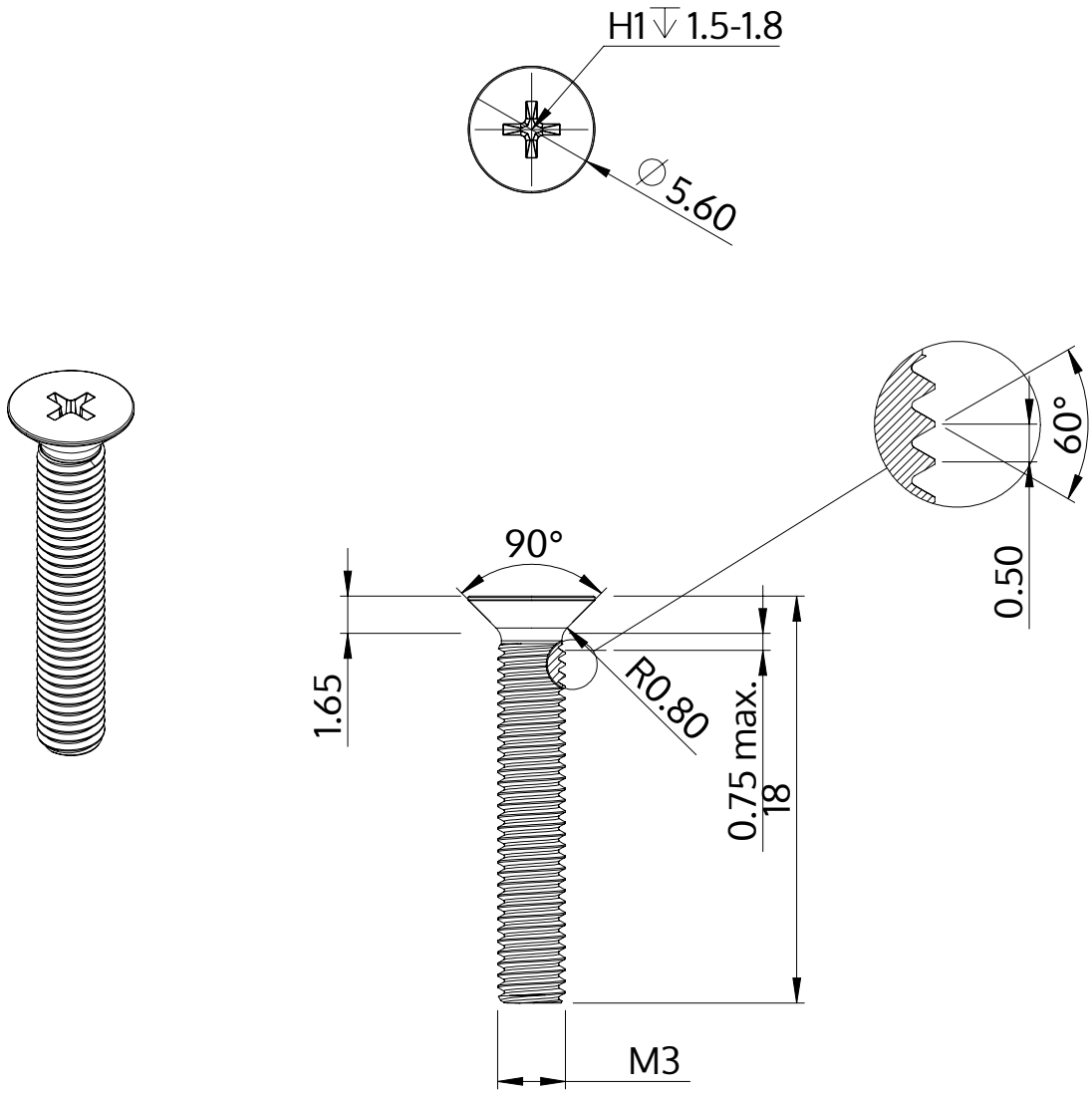

Descriere	STM33 3.0x18.0 - H1
Material	oțel, călit
Exterior	zincat 5-7 µm, recopt, pasivat transparent/albastru
Greutate	0.848 kg / 1000 unități

SCREWERK	**STM330300180S**	
Desen metric A4	Scalarea 3:1	2024-10