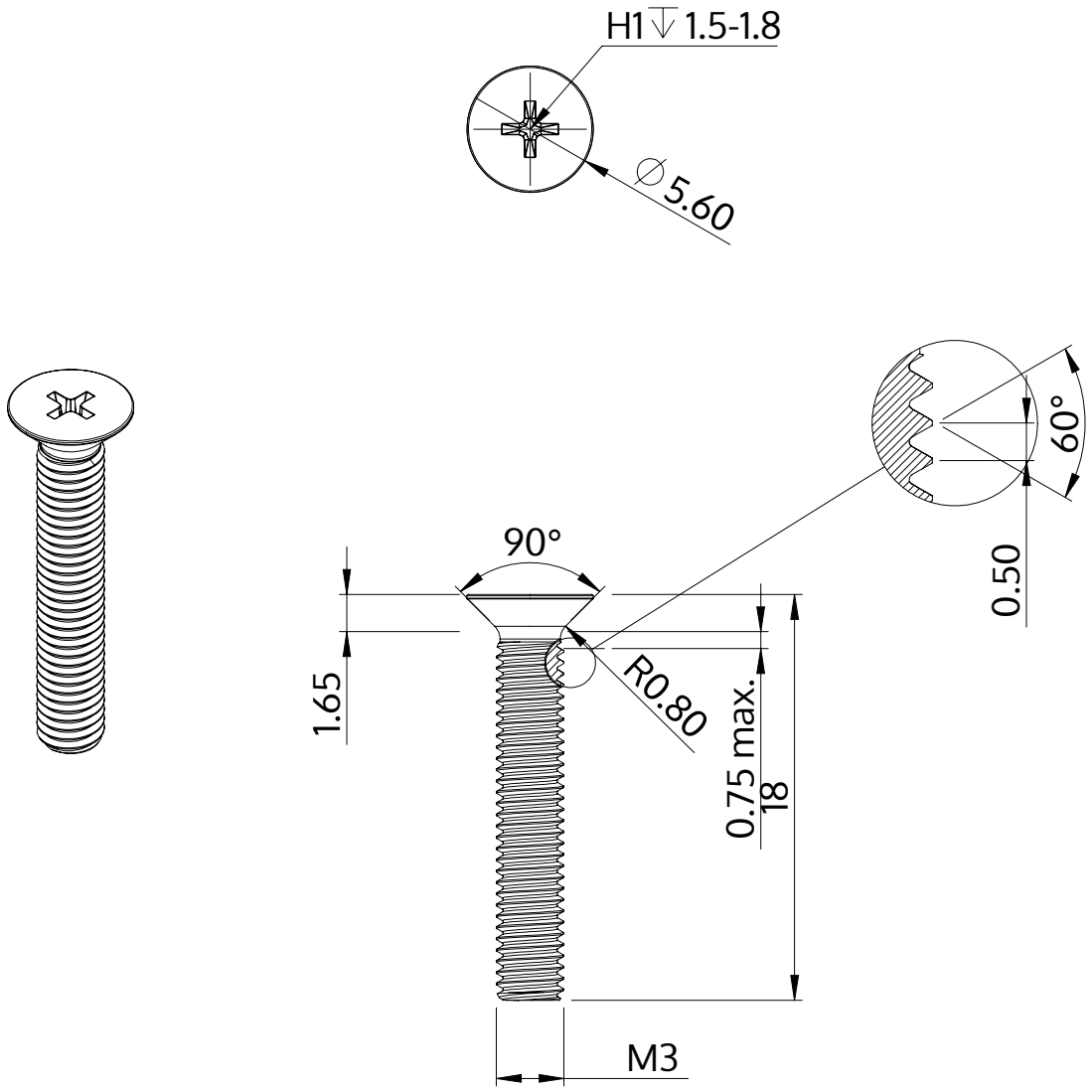

Descrição	STM33 3.0x18.0 - H1
Material	aço, endurecido
Superfície	Zincado Niquelado Galvanizado, Passivado negro
Peso	0.848 kg / 1000 peças

SCREWERK	**STM330300180B**	
Desenho Métrico A4	Escala 3:1	2024-10