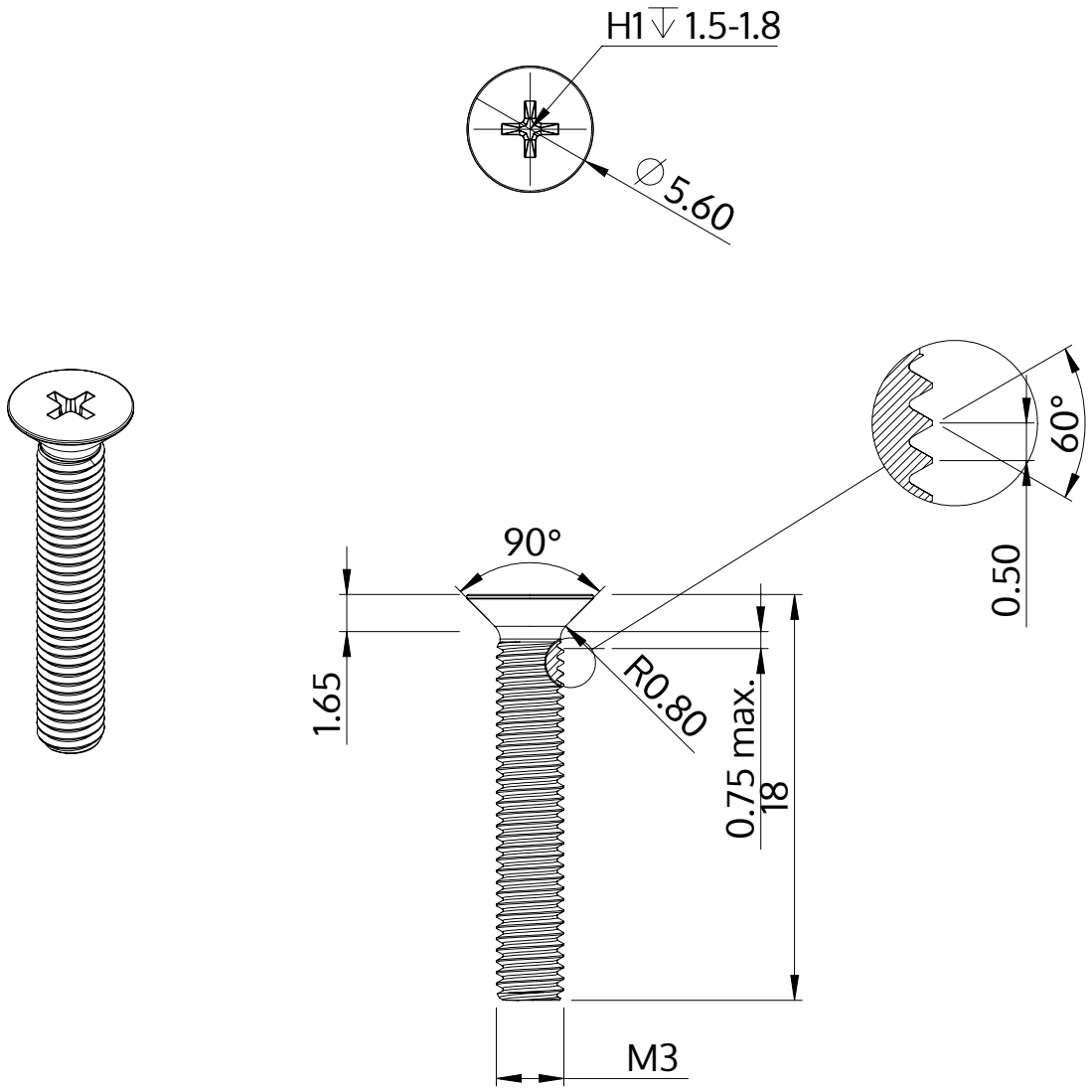

Opis	STM33 3.0x18.0 - H1
Materiał	Stal, hartowana
Powierzchnia	ZiNi czarna-pasywowana, temperowana, uszczelniona
Waga	0.848 kg / 1000 sztuk

SCREWERK	**STM330300180B**	
Rysunek metryczny A4	Skala 3:1	2024-10