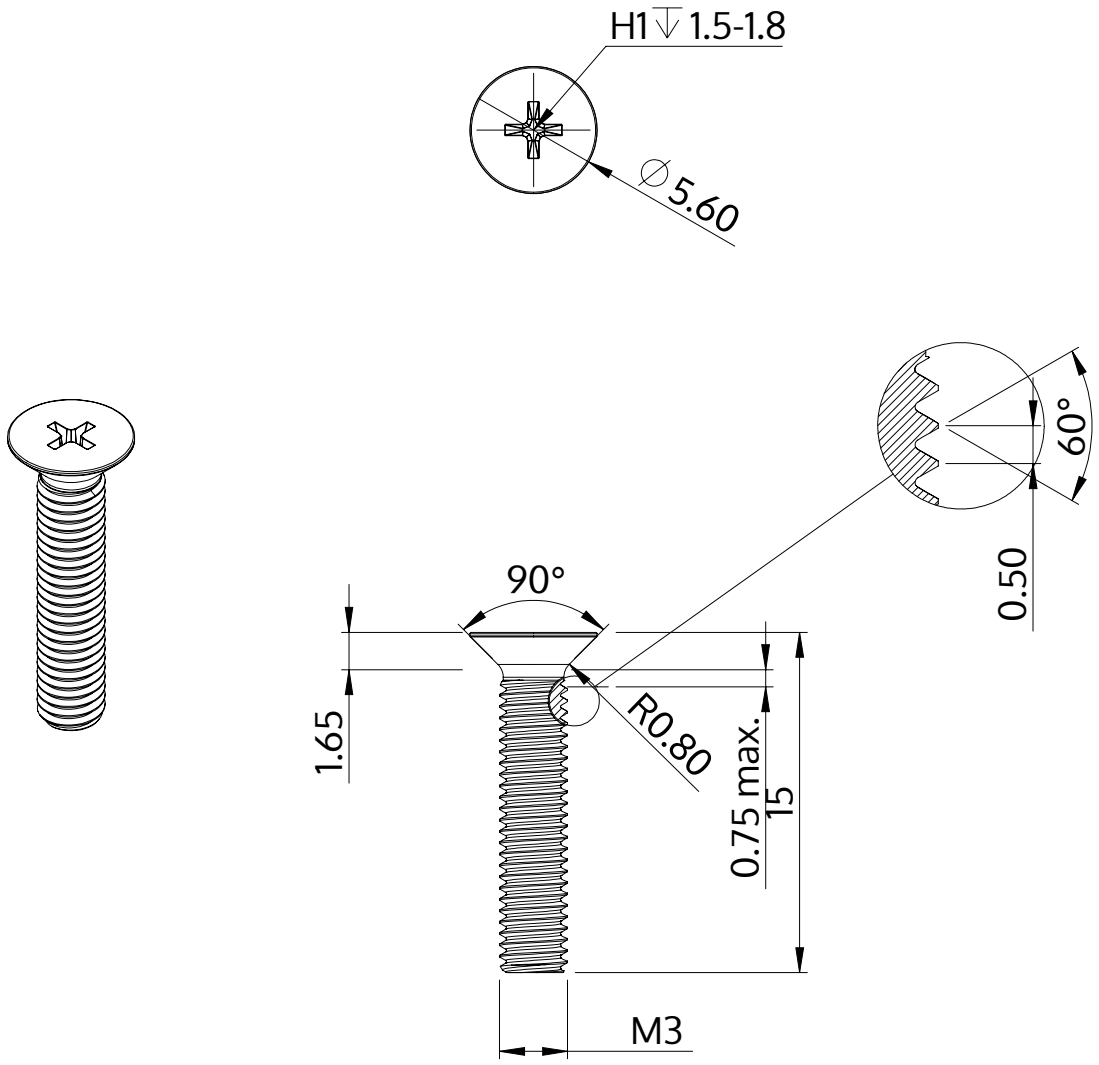

Beskrivning	STM33 3.0x15.0 - H1
Material	rostfritt stål A2
Yta	blank och passiviserad
Vikt	0.721 kg / 1000 styck

SCREWERK	**STM330300150E**	
Metrisk skiss A4	Skala 3:1	2024-10