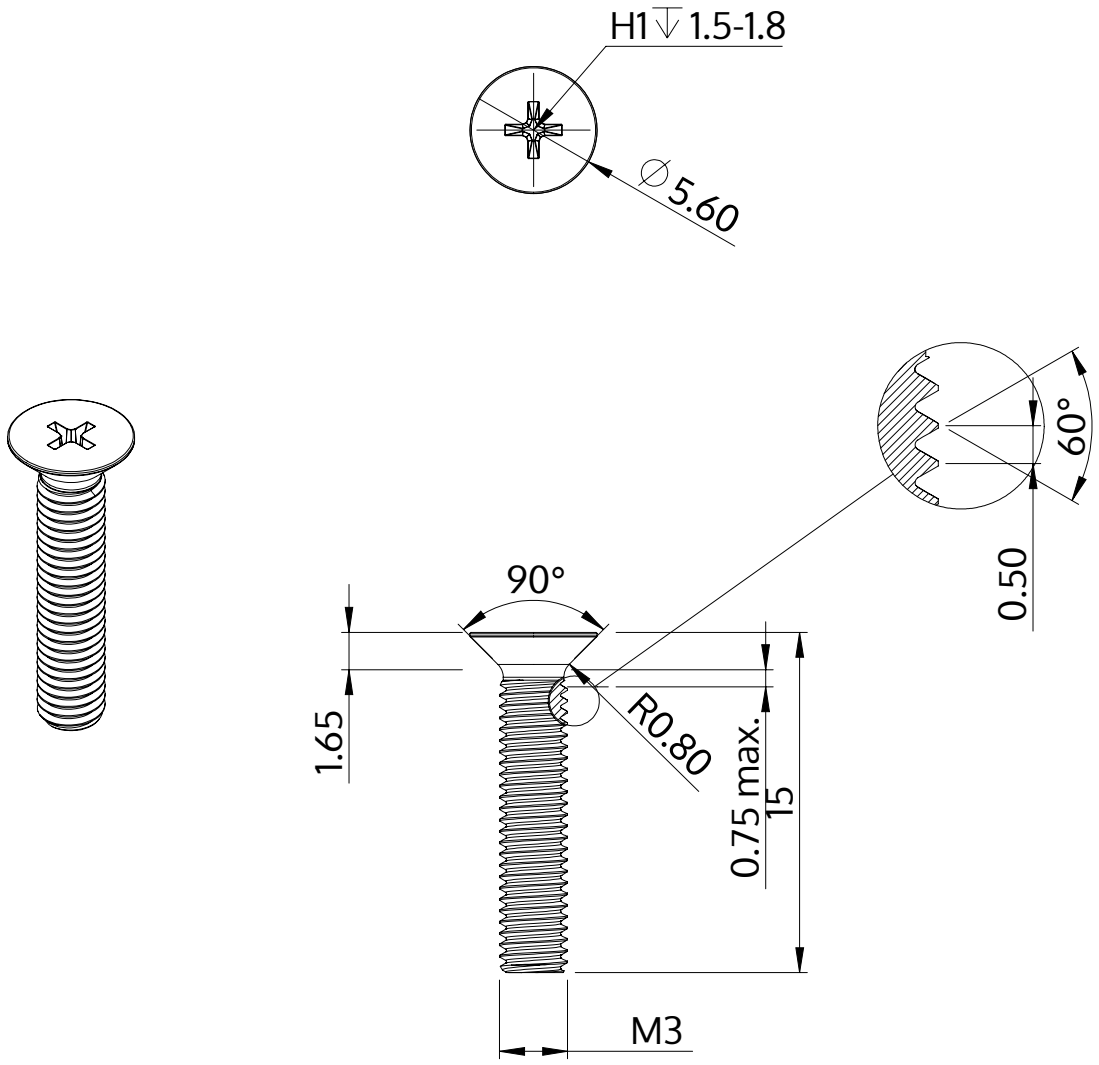

Opis	STM33 3.0x15.0 - H1
Materiał	Stal, hartowana
Powierzchnia	ZiNi czarna-pasywowana, temperowana, uszczelniona
Waga	0.721 kg / 1000 sztuk

SCREWERK	**STM330300150B**	
Rysunek metryczny A4	Skala 3:1	2024-10