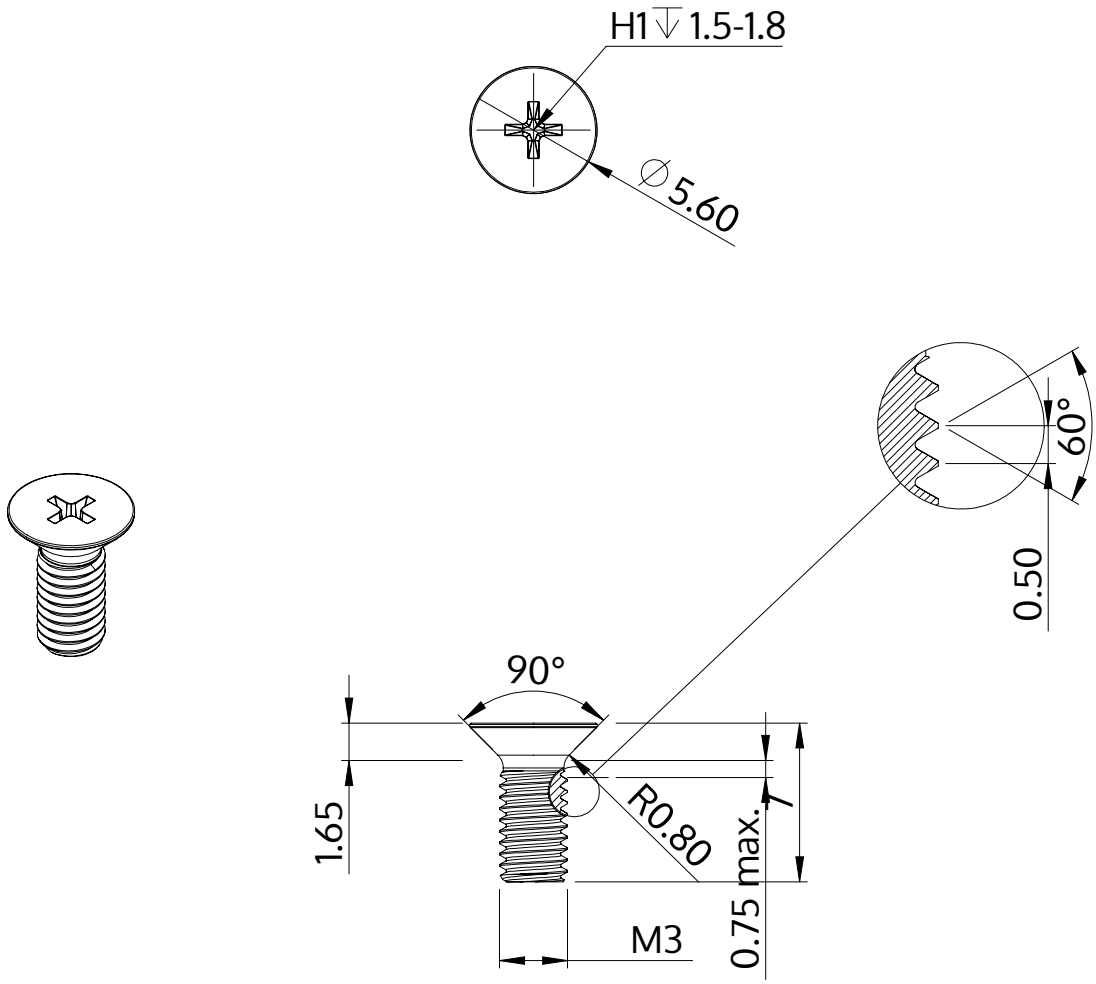

Description	STM33 3.0x7.0 - H1
Matière	Acier,trempé et revenu
Surface	zinguée 5-7 µm,recuit, bleue / passivée avec transparence
Poids	0.380 kg / 1000 Unité

SCREWERK	**STM330300070S**	
Dessin métrique A4	Redimensionner 3:1	2024-10