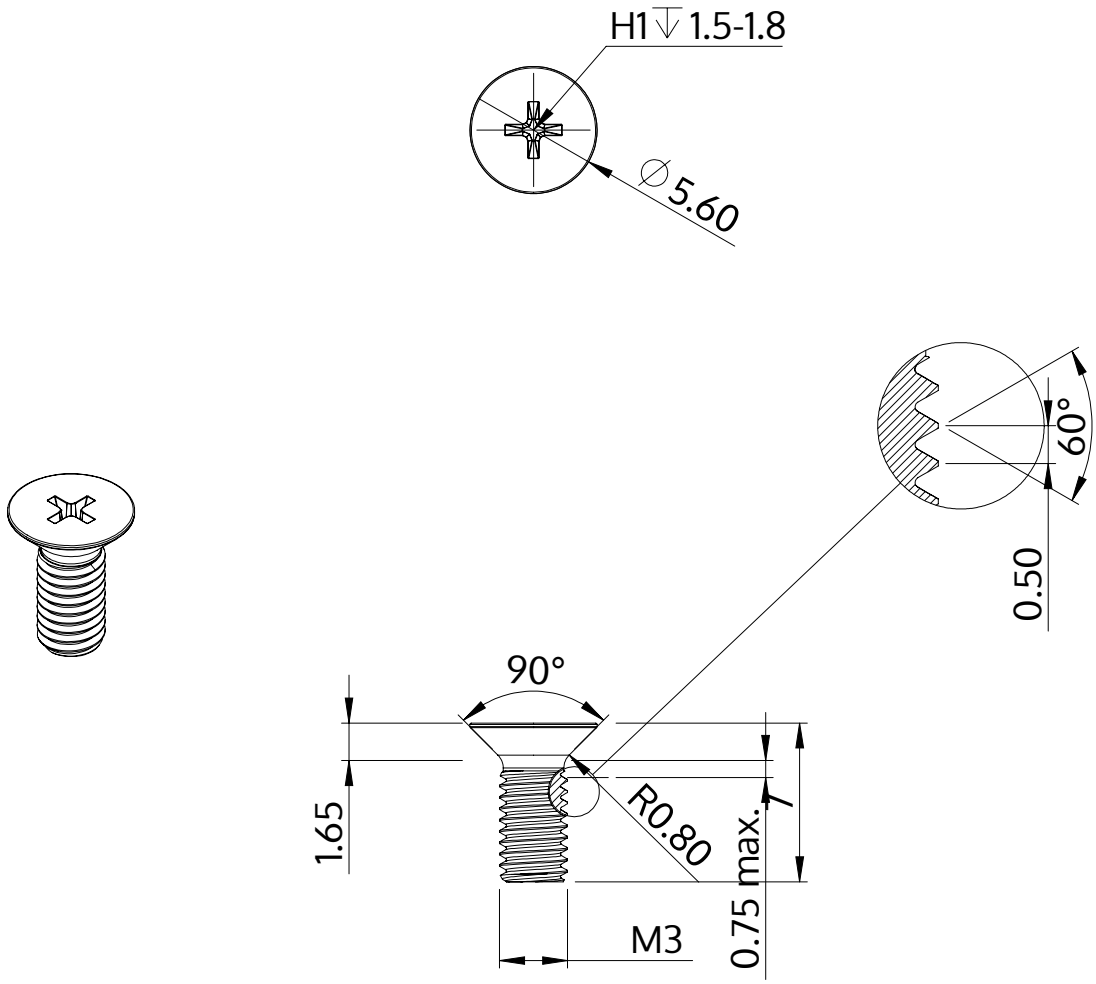

Descripción	STM33 3.0x7.0 - H1
Material	Acero Inoxidable A2
Superficie	Laminado brillante, barnizado y pasivado
Peso	0.380 kg / 1000 Piezas

SCREWERK	**STM330300070E**	
Diseño métrico	Escalada 3:1	2024-10