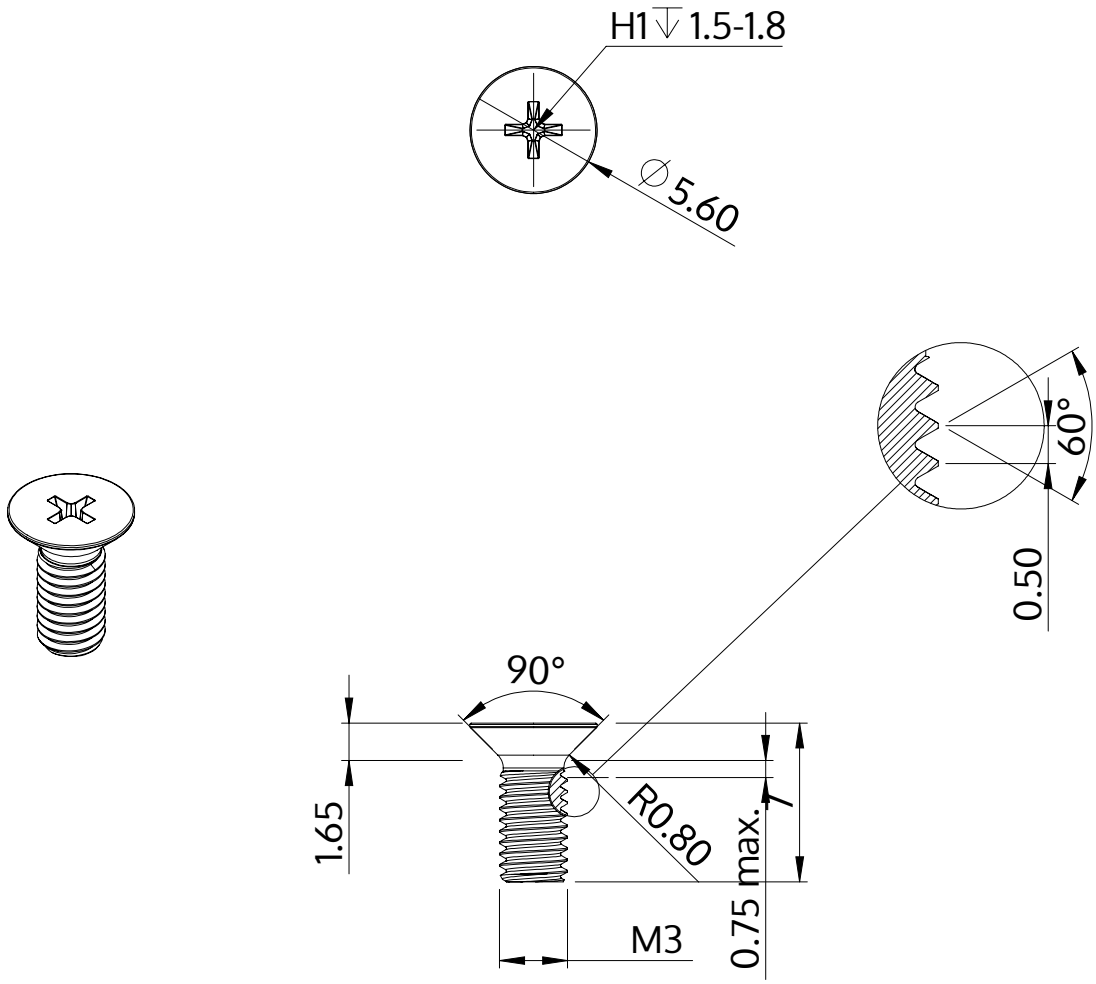

Descriere	STM33 3.0x7.0 - H1
Material	oțel, călit
Exterior	zincat, Nichelat, pasivat negru / nu conține Cr-VI, recopt, ermetizat
Greutate	0.380 kg / 1000 unități

SCREWERK	**STM330300070B**	
Desen metric A4	Scalarea 3:1	2024-10