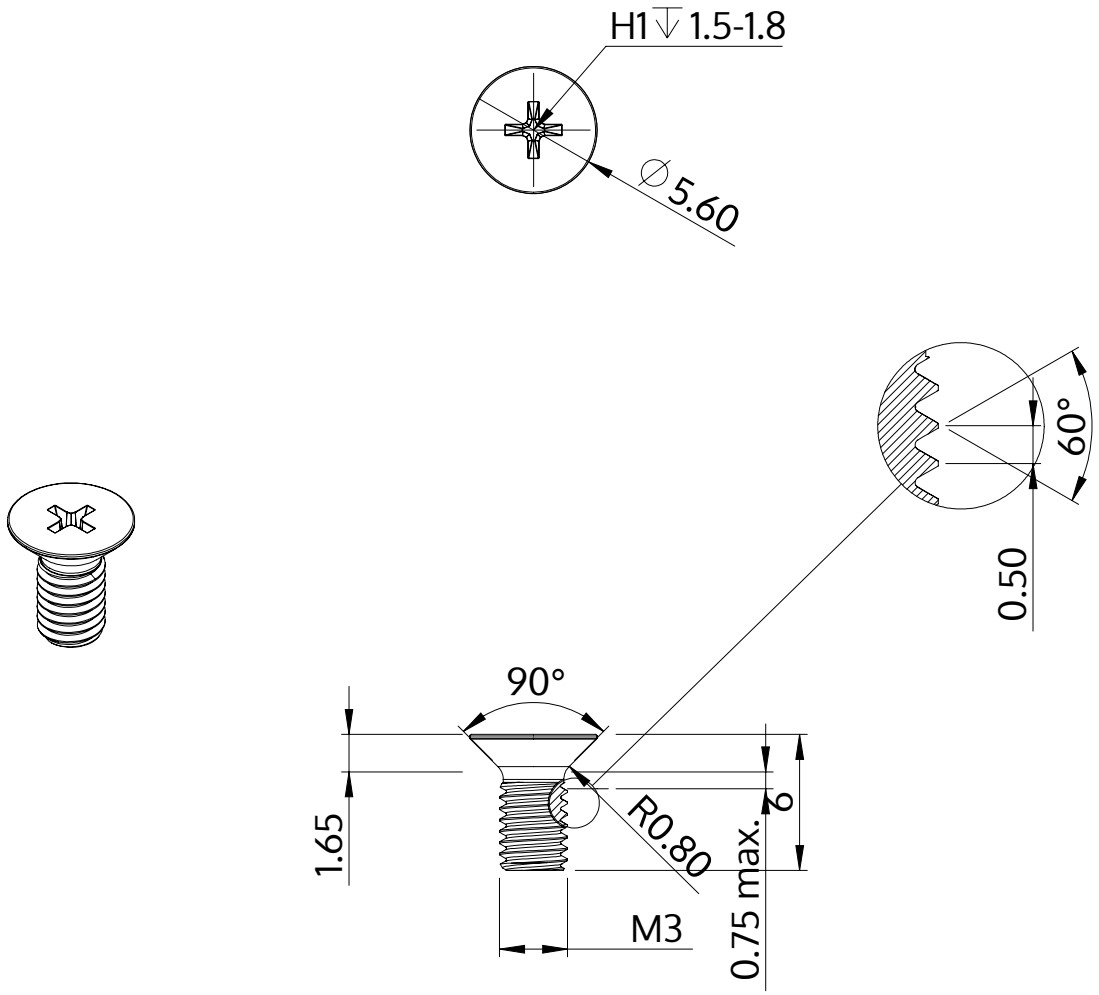

Descrição	STM33 3.0x6.0 - H1
Material	aço, endurecido
Superfície	Zincado Niquelado Galvanizado, Passivado negro
Peso	0.338 kg / 1000 peças

SCREWERK	**STM330300060B**	
Desenho Métrico A4	Escala 3:1	2024-10