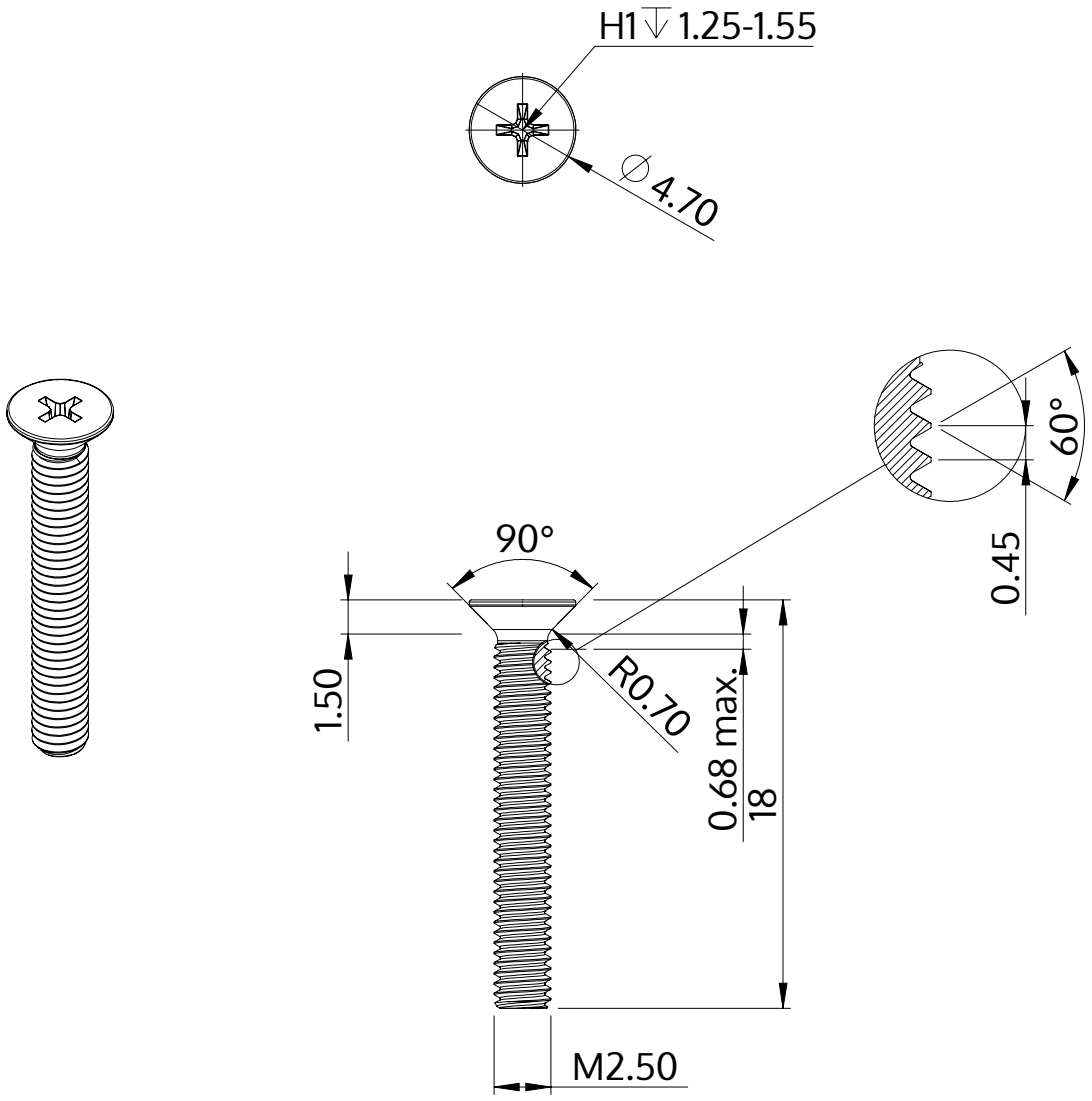

Beskrivning	STM33 2.5x18.0 - H1
Material	rostfritt stål A2
Yta	svart
Vikt	0.572 kg / 1000 styck

SCREWERK	**STM330250180J**	
Metrisk skiss A4	Skala 3:1	2025-06