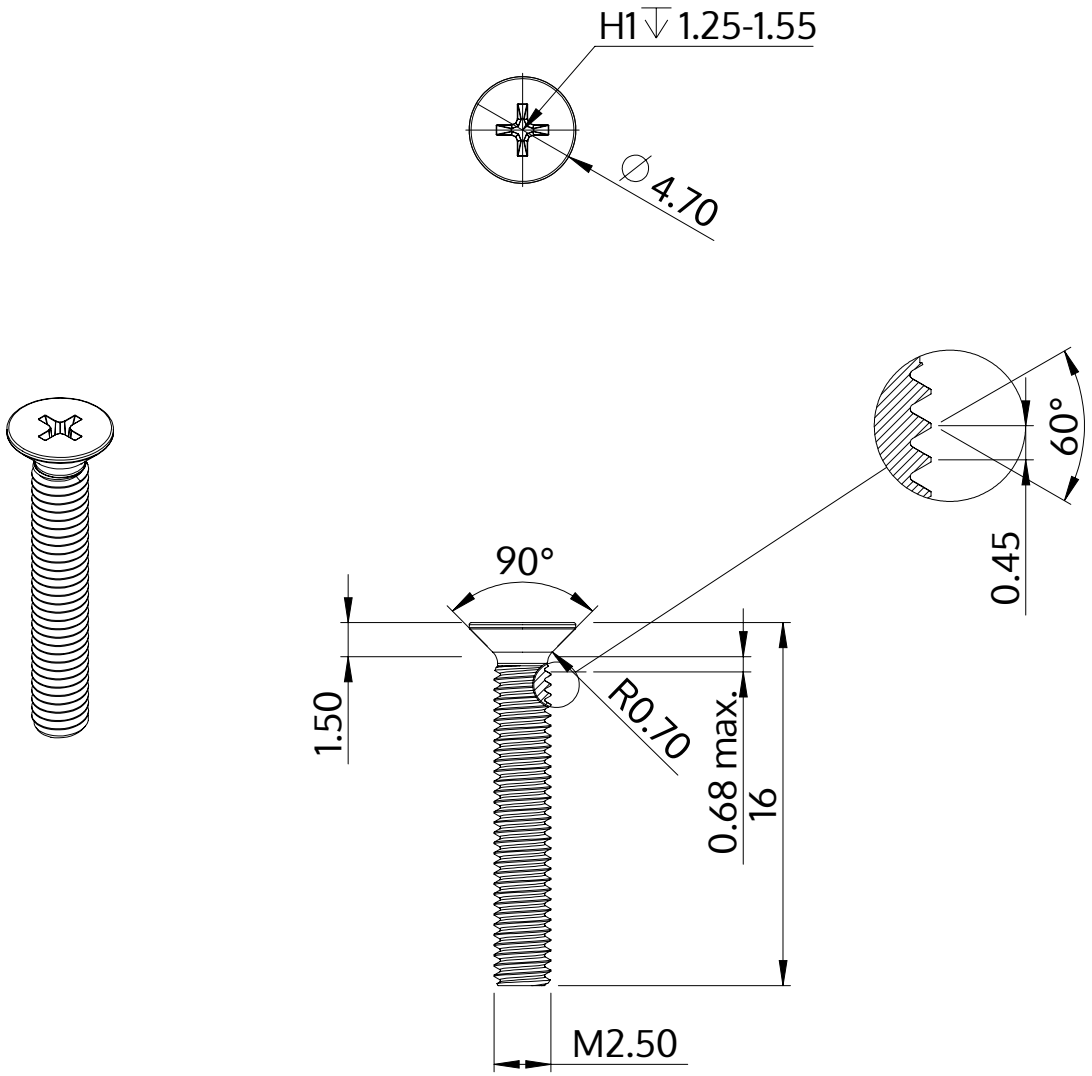

Описание	STM33 2.5x16.0 - H1
Материал	сталь, упрочненная
Поверхность	ZnNi, черная пассивировка+отжиг+масло
Вес	0.515 kg / 1000 Штука

SCREWERK	**STM330250160B**	
Метрический чертеж A4	Шкала 3:1	2024-10