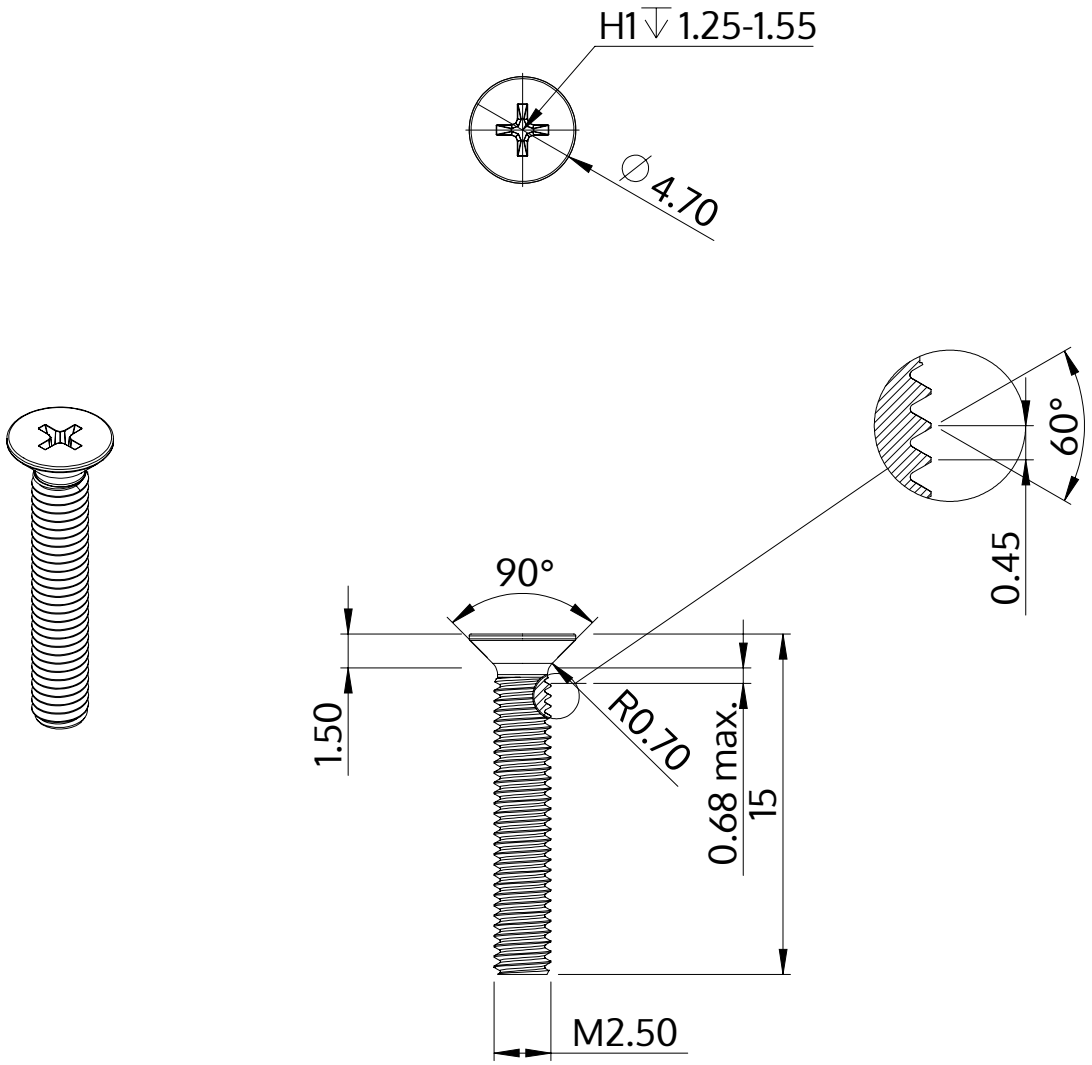

Popis	STM33 2.5x15.0 - H1
Materiál	Nerezová ocel A2
Povrch	holá, mořená a pásová ocel
Hmotnost	0.486 kg / 1000 Kus

SCREWERK	**STM330250150E**	
Metric výkres A4	Měřítko 3:1	2024-10