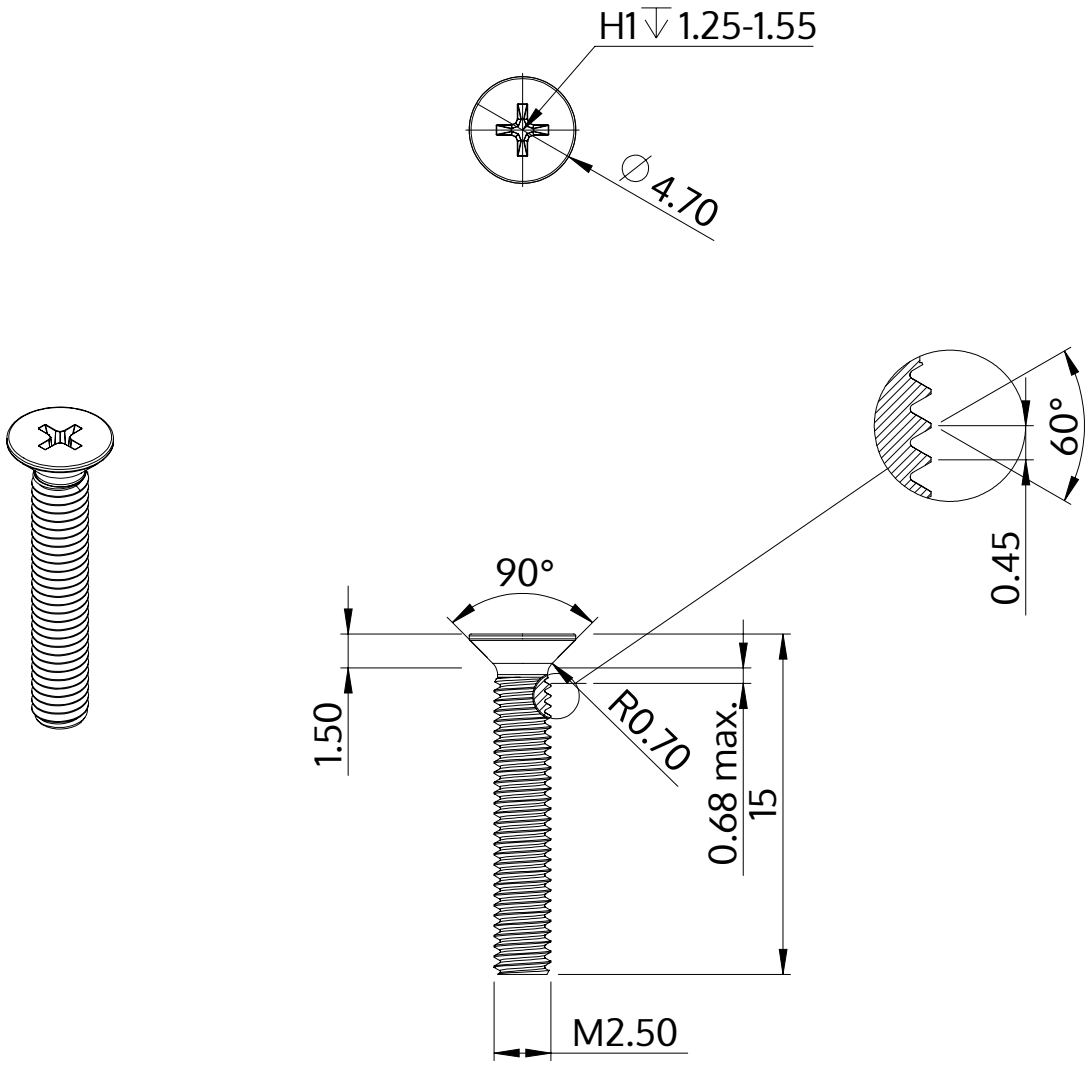

Beskrivning	STM33 2.5x15.0 - H1
Material	stål, härdat
Yta	ZnNi svart-passiviserad/Cr-VI-fri, härdad, förseglad
Vikt	0.486 kg / 1000 styck

SCREWERK	**STM330250150B**	
Metrisk skiss A4	Skala 3:1	2024-10