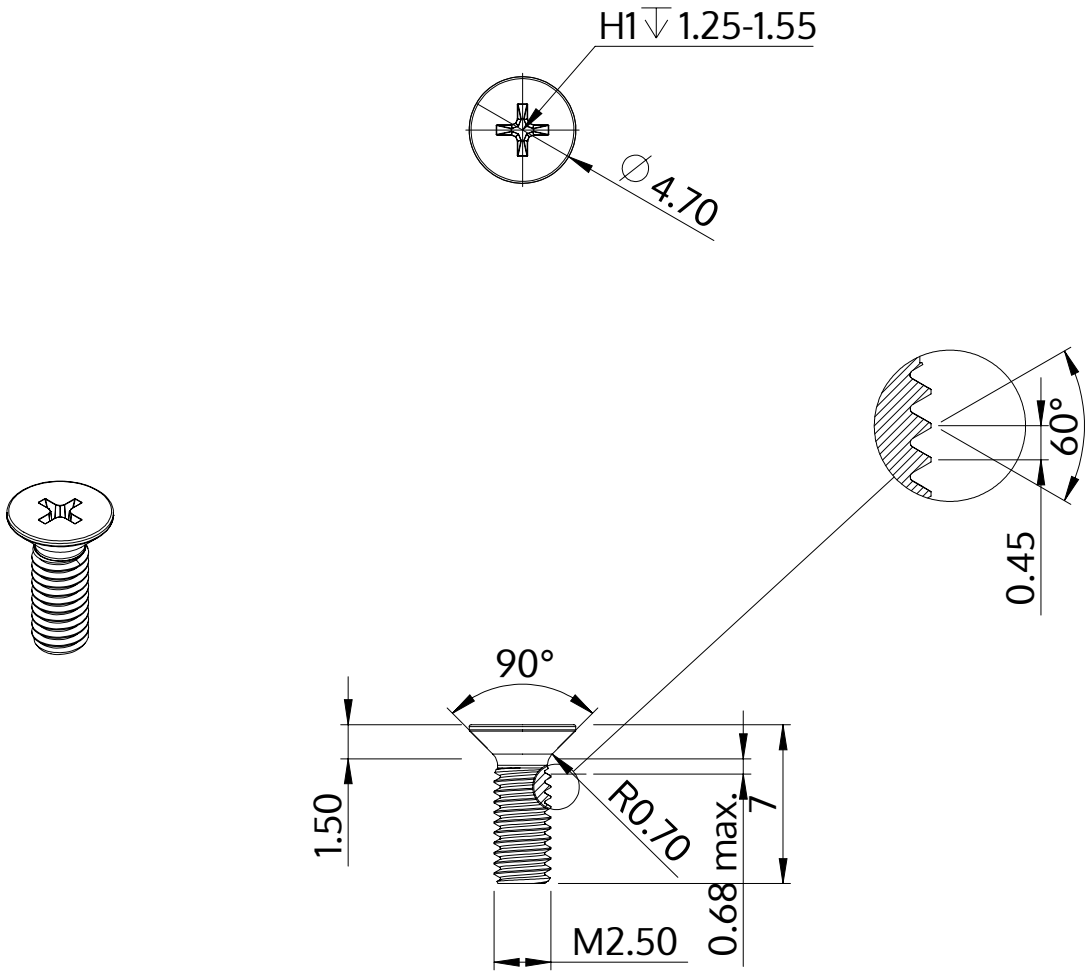

Описание	STM33 2.5x7.0 - H1
Материал	неръждаема стомана A2
Повърхност	гланциран, полиран, пасиваран
Тегло	0.258 kg / 1000 Бройка

SCREWERK	**STM330250070E**	
Метричен дизайн A4	Мащаб 3:1	2024-10