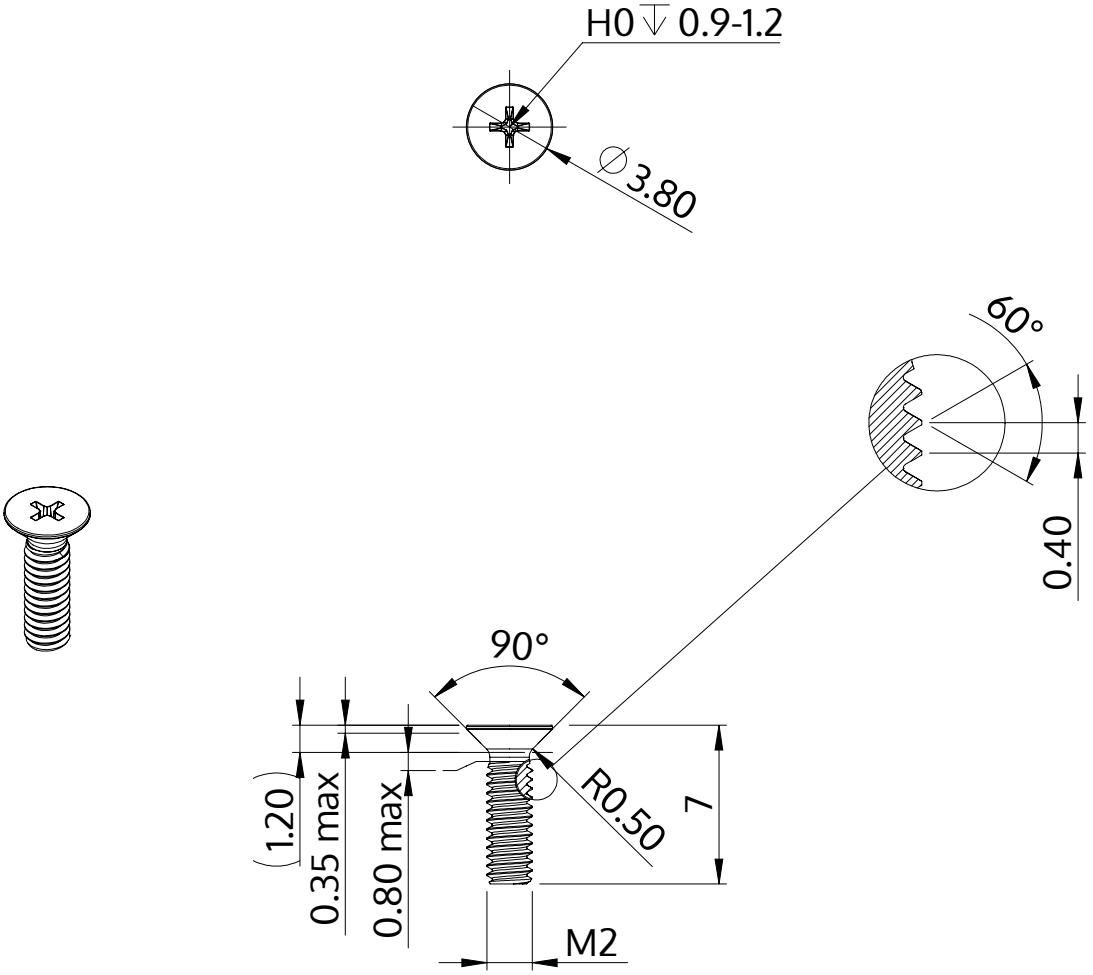

Descrição	STM33 2.0x7.0 - H0
Material	inox A2
Superfície	Decapado e passivado
Peso	0.158 kg / 1000 peças

SCREWERK	**STM330200070E**	
Desenho Métrico A4	Escala 3:1	2024-10