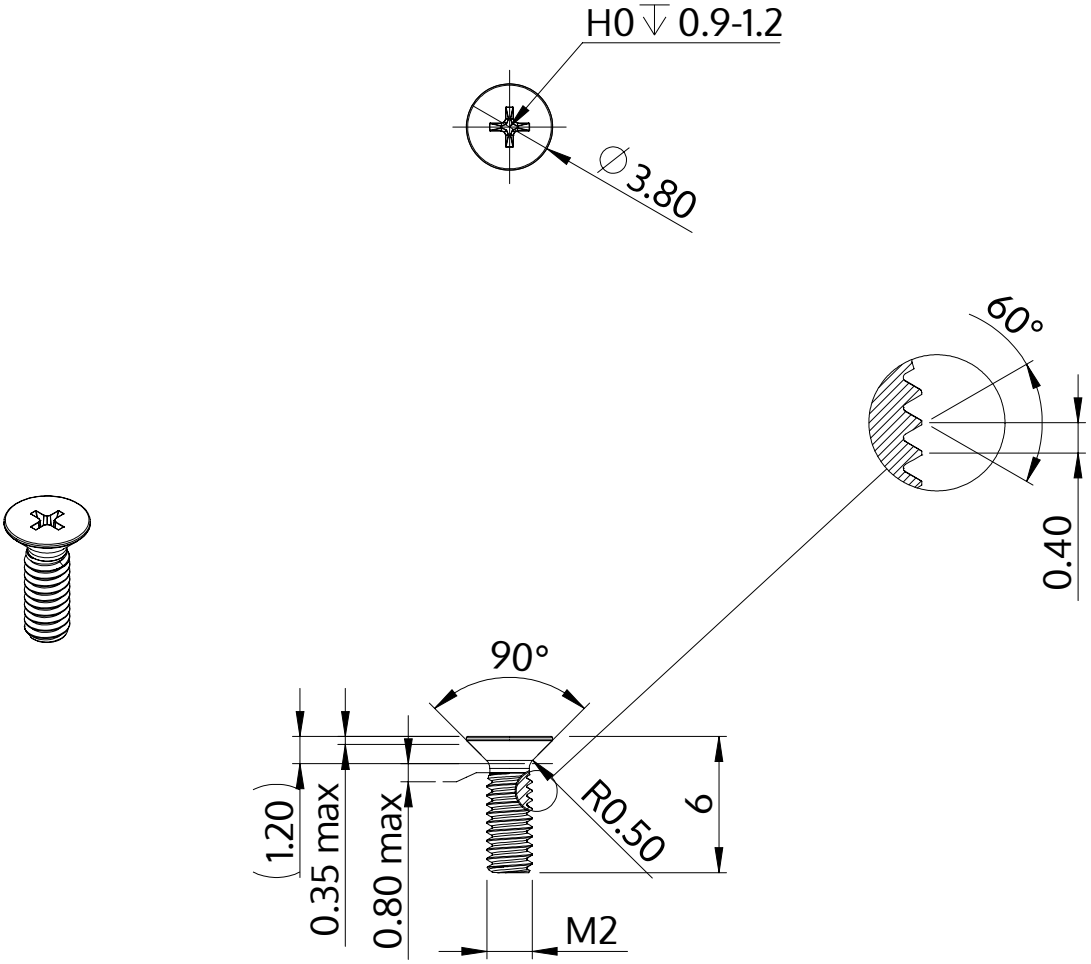

Beschreibung	STM33 2.0x6.0 - H0
Werkstoff	Edelstahl A2
Oberfläche	blank, gebeizt und passiviert
Gewicht	0.139 kg / 1000 Stück

SCREWERK	**STM330200060E**	
Metrische Zeichnung A4	Skalierung 3:1	2024-10