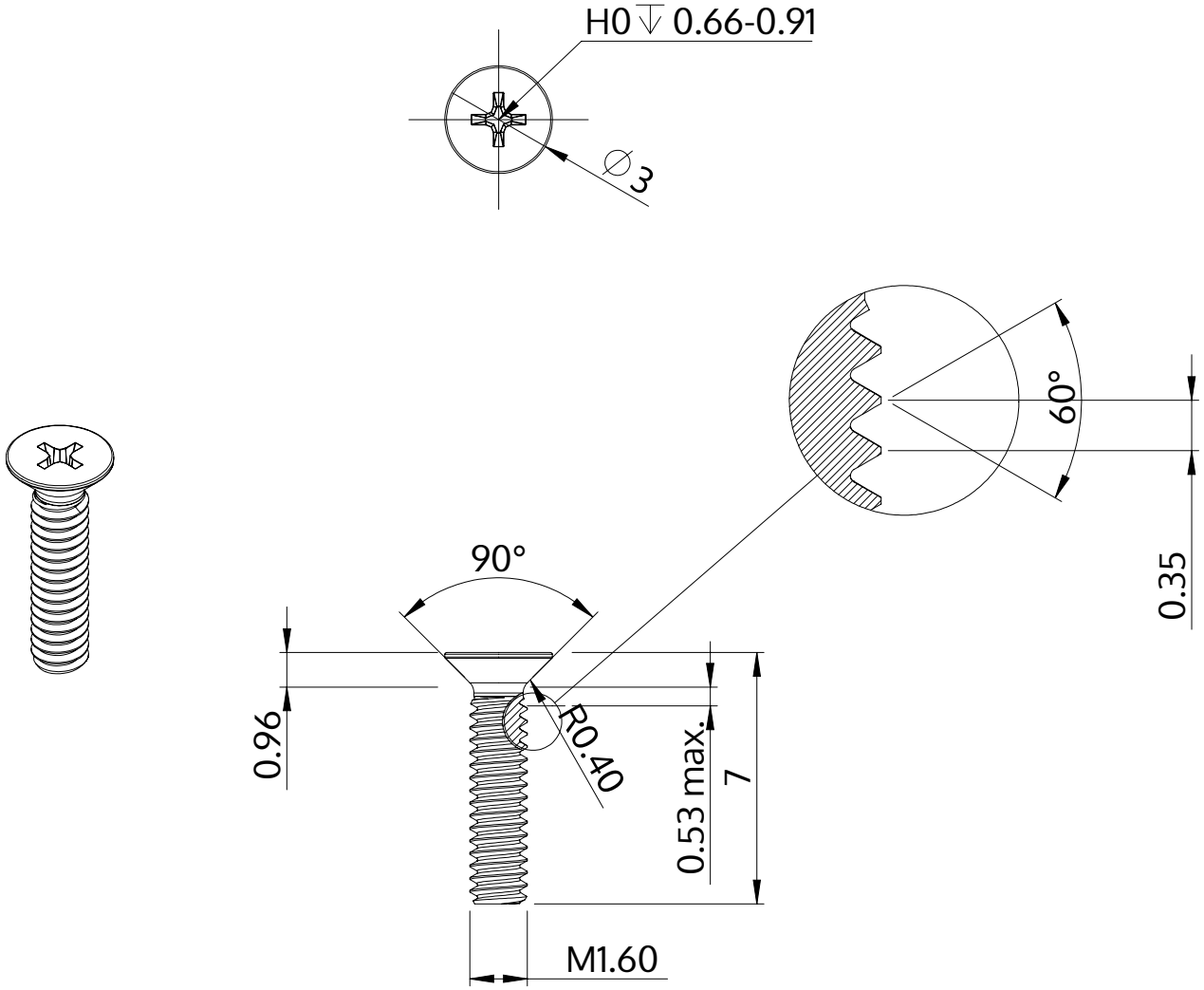


| | |
|---|---|
| Описание | STM33 1.6x7.0 - H0 |
| Материал | стомана, закалена |
| Повърхност | Цинково покритие 5-7 µm,топлинна обработка, синьо / прозрачно пасивиране |
| Тегло | 0.097 kg / 1000 Бройка |

| | | |
|---|---|---|
| SCREWERK | **STM330160070S** | |
| Метричен дизайн A4 | Мащаб 5:1 | 2024-10 |