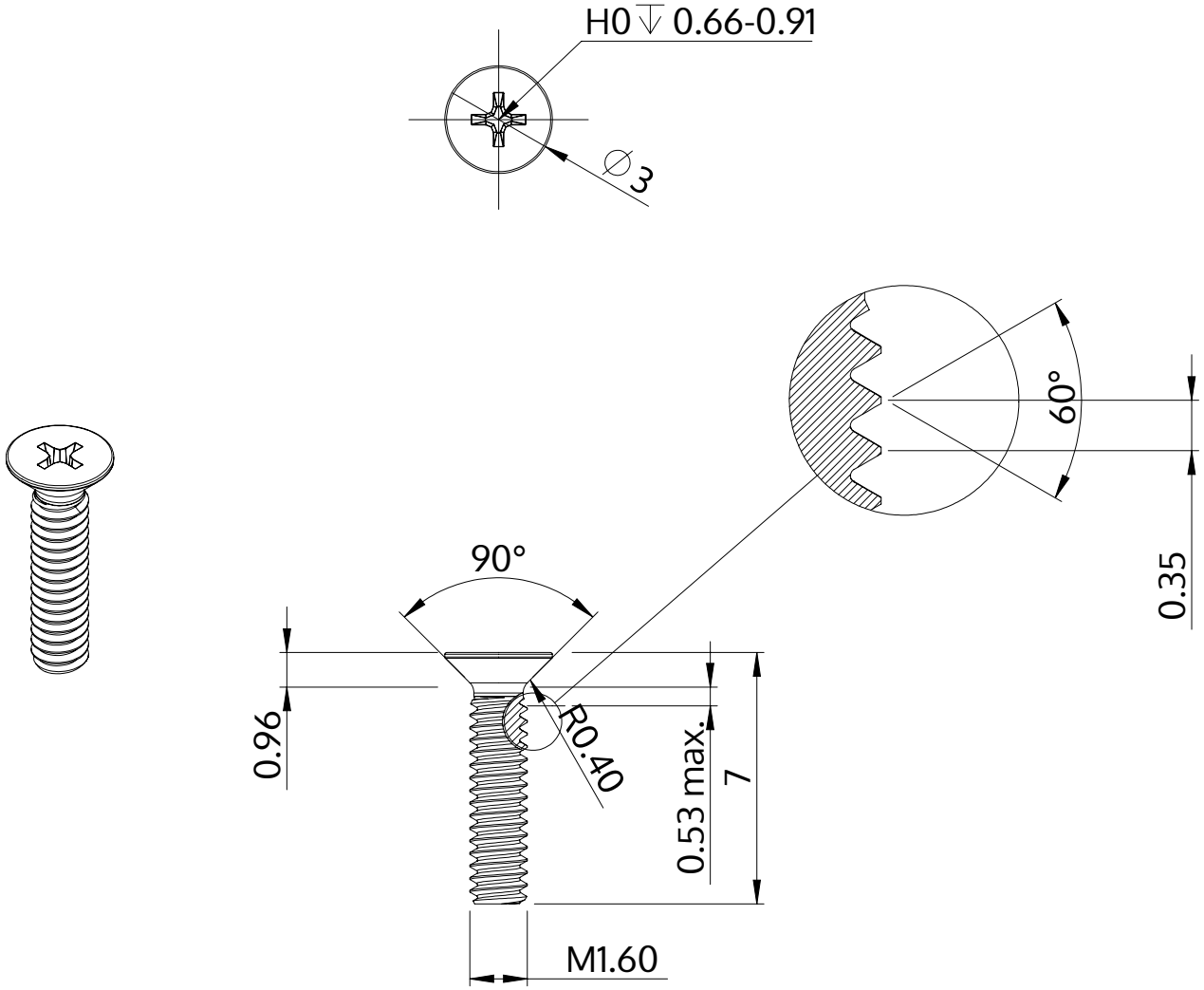

Descrição	STM33 1.6x7.0 - H0
Material	aço, endurecido
Superfície	Zincado Niquelado Galvanizado, Passivado negro
Peso	0.097 kg / 1000 peças

SCREWERK	**STM330160070B**	
Desenho Métrico A4	Escala 5:1	2024-10