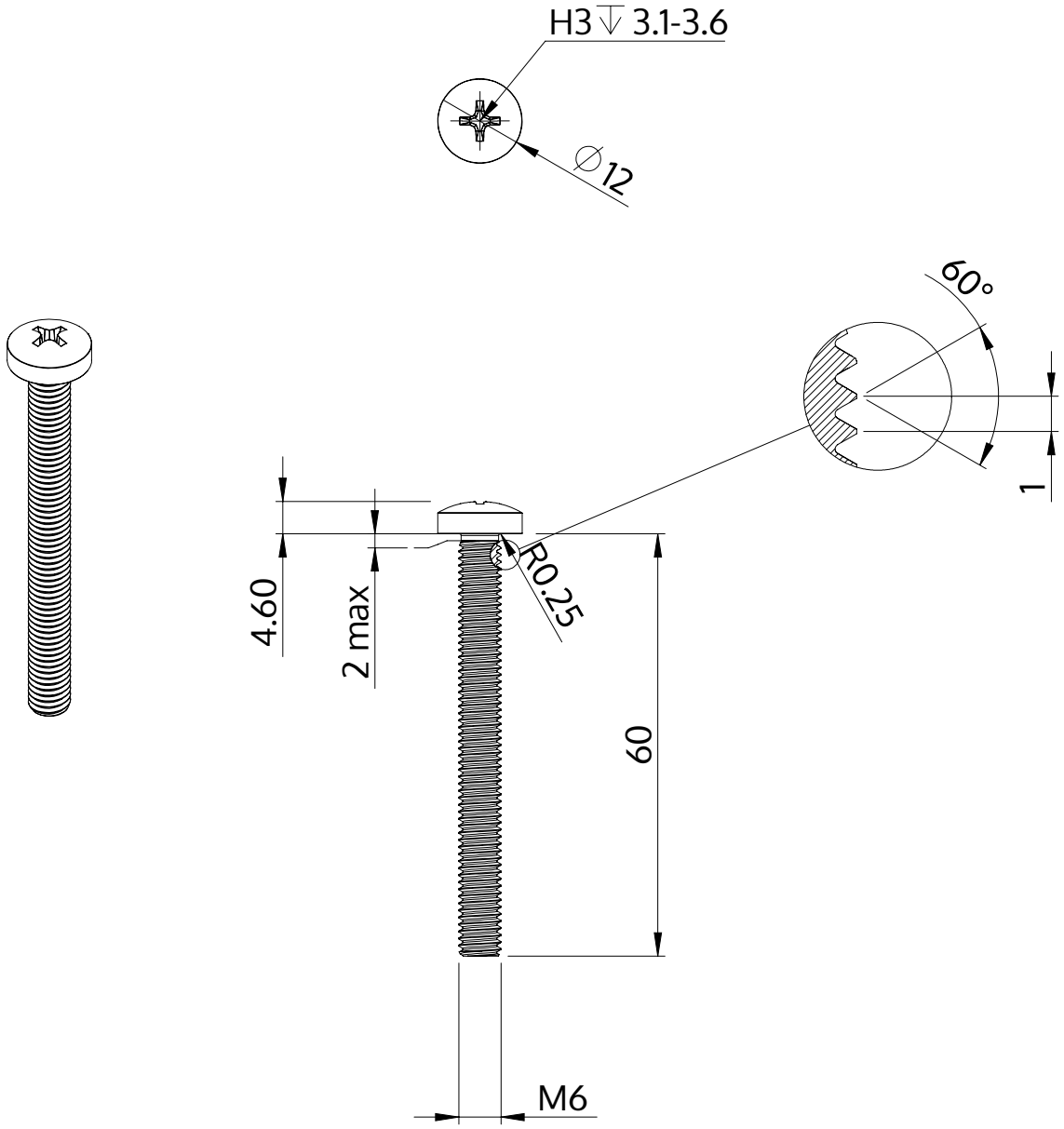

Description	STM32 6.0x60.0 - H3
Matière	Acier,trempé et revenu
Surface	zinguée 5-7 µm,recuit, bleue / passivée avec transparence
Poids	13.822 kg / 1000 Unité

SCREWERK	**STM320600600S**	
Dessin métrique A4	Redimensionner None:1	2024-04