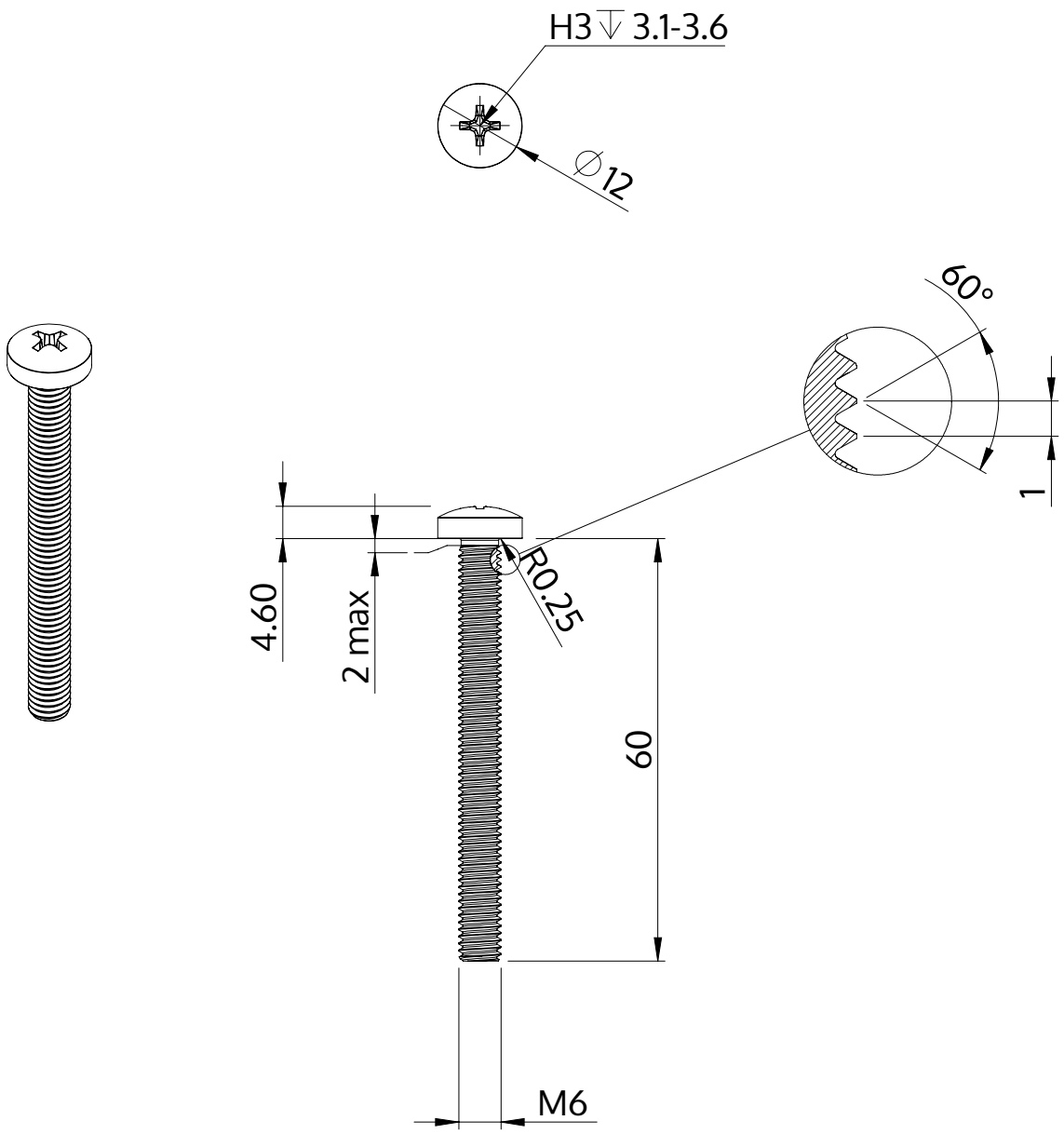

Descriere	STM32 6.0x60.0 - H3
Material	oțel, călit
Exterior	zincat, Nichelat, pasivat negru / nu conține Cr-VI, recopt, ermetizat
Greutate	13.822 kg / 1000 unități

SCREWERK	**STM320600600B**	
Desen metric A4	Scalarea 1:1	2024-10