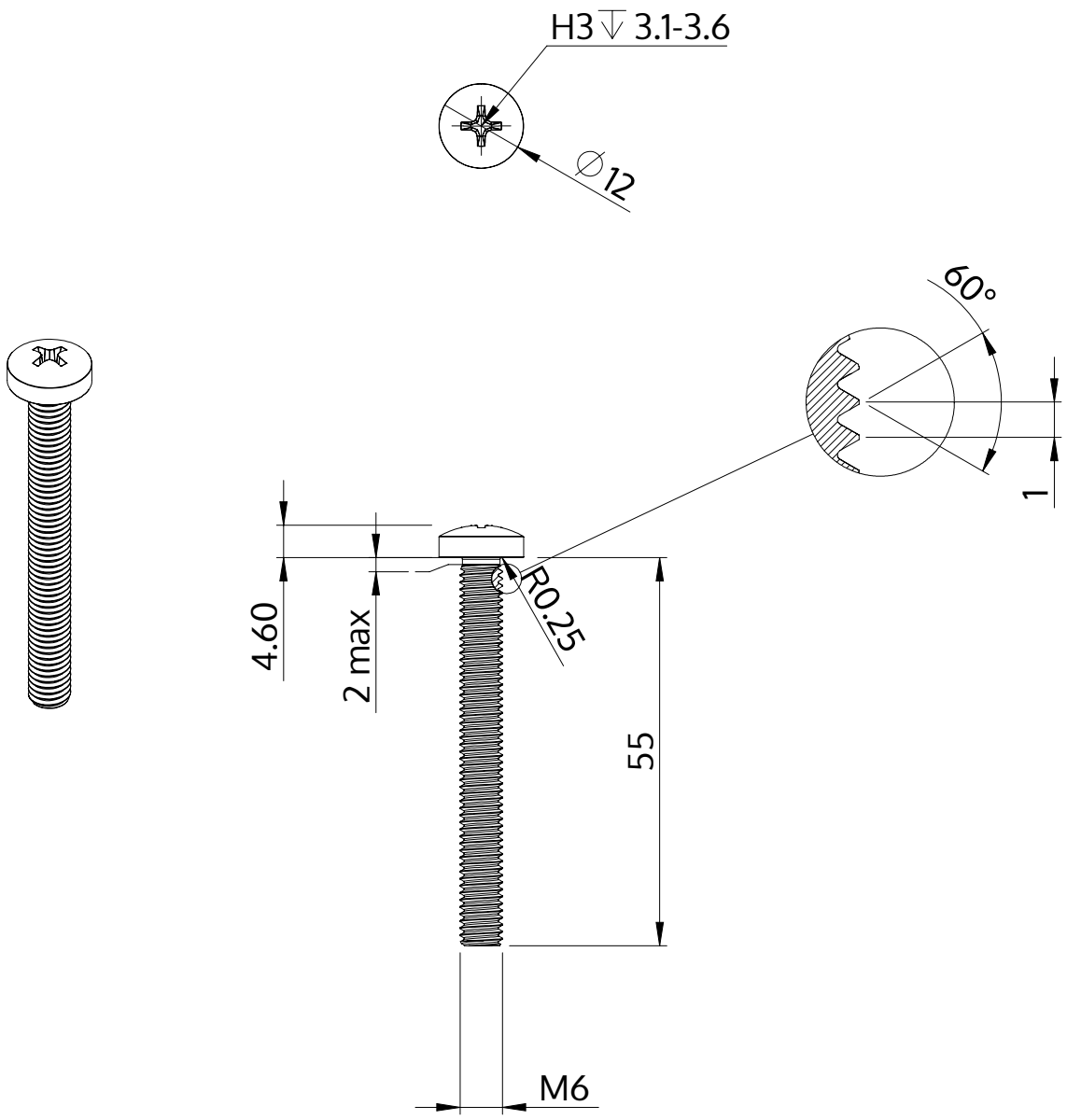

Beskrivning	STM32 6.0x55.0 - H3
Material	rostfritt stål A2
Yta	blank och passiviserad
Vikt	12.887 kg / 1000 styck

SCREWERK	**STM320600550E**	
Metrisk skiss A4	Skala 1:1	2024-10