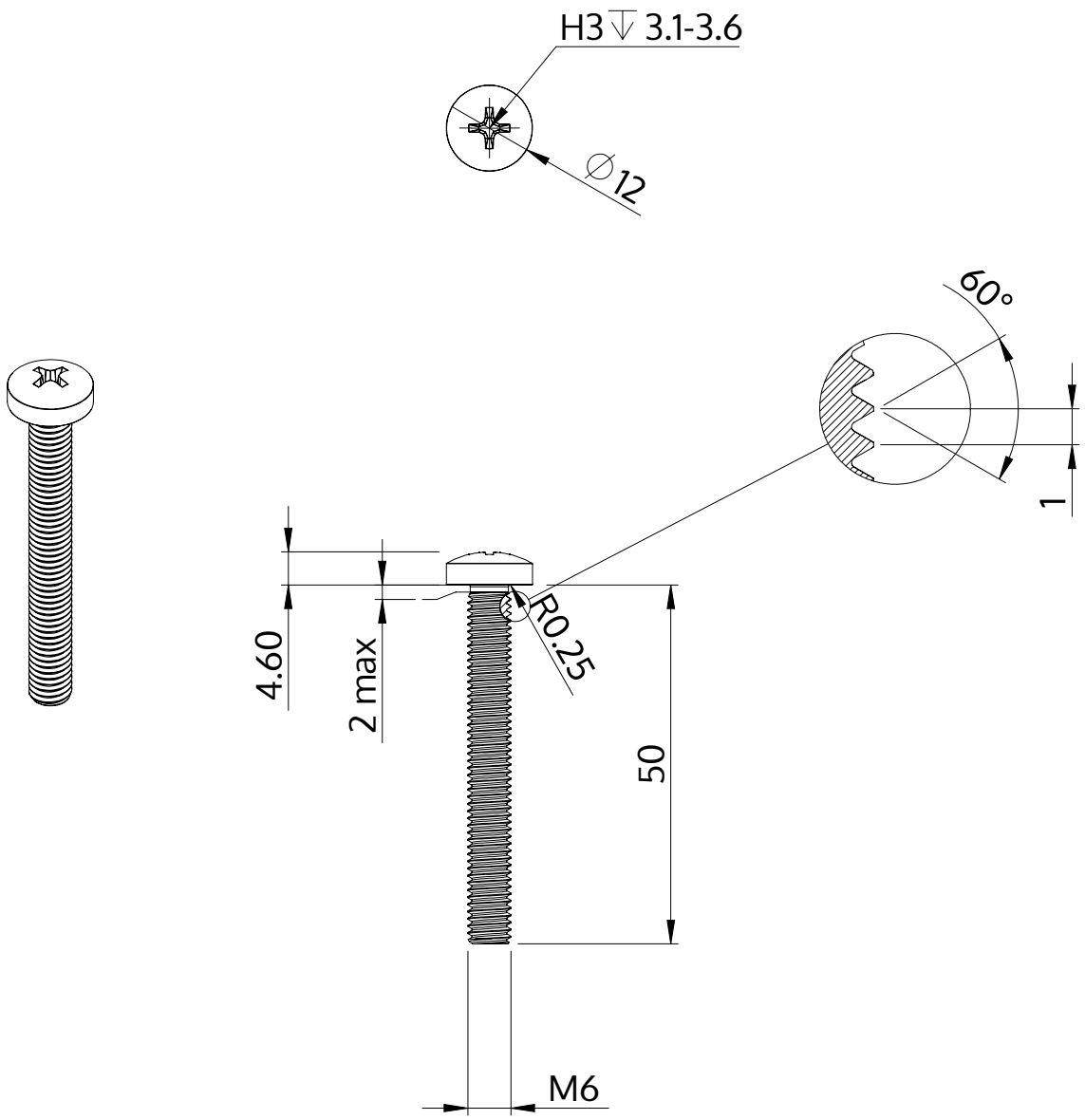

Descripción	STM32 6.0x50.0 - H3
Material	Acero, endurecido
Superficie	galvanizado 5-7 micras, recocido, azul / pasivado transparente
Peso	11.952 kg / 1000 Piezas

SCREWERK	**STM320600500S**	
Diseño métrico	Escalada None:1	2024-04