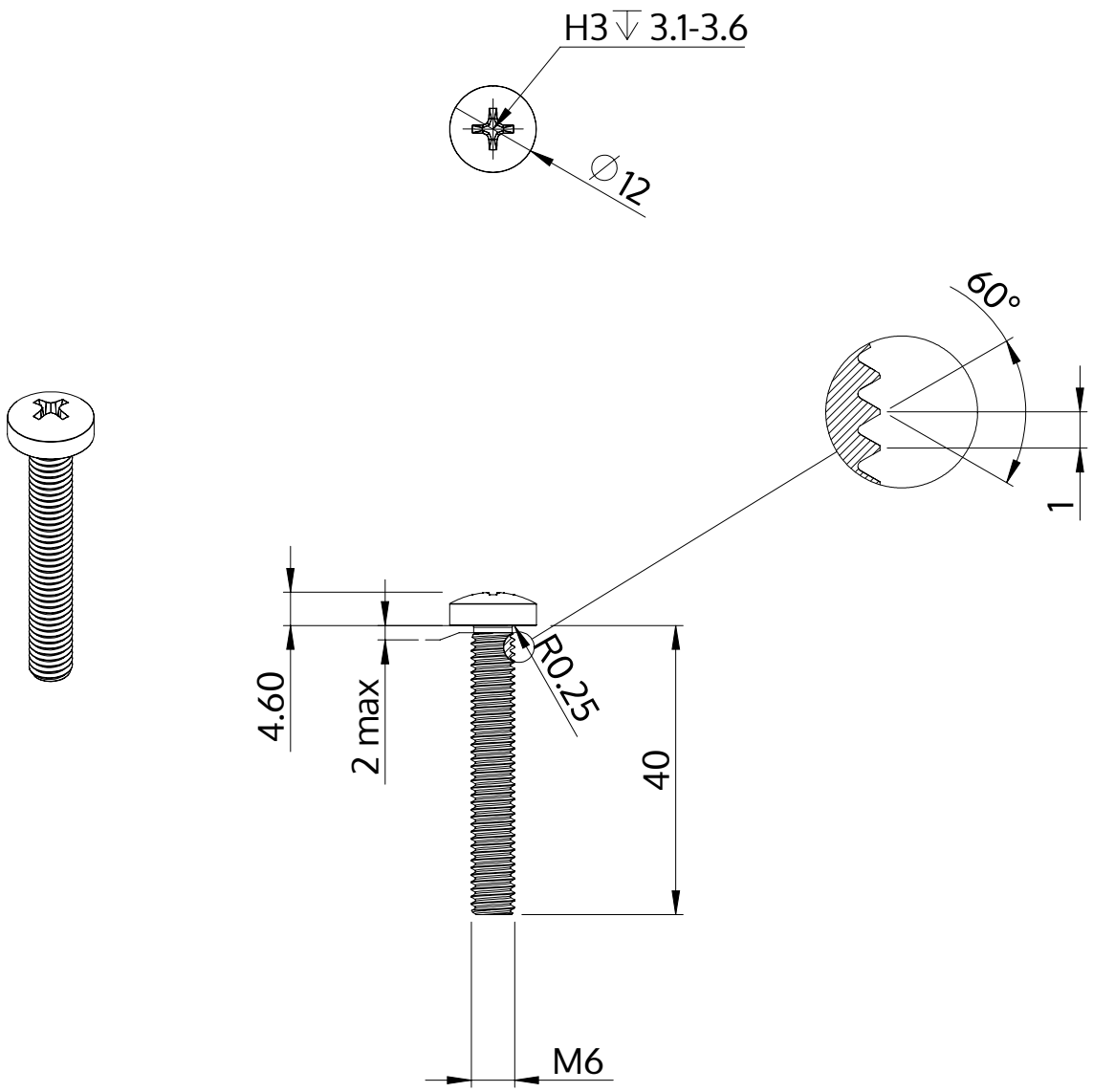

Beschreibung	STM32 6.0x40.0 - H3
Werkstoff	Edelstahl A2
Oberfläche	blank, gebeizt und passiviert
Gewicht	10.082 kg / 1000 Stück

SCREWERK	**STM320600400E**	
Metrische Zeichnung A4	Skalierung None:1	2024-04