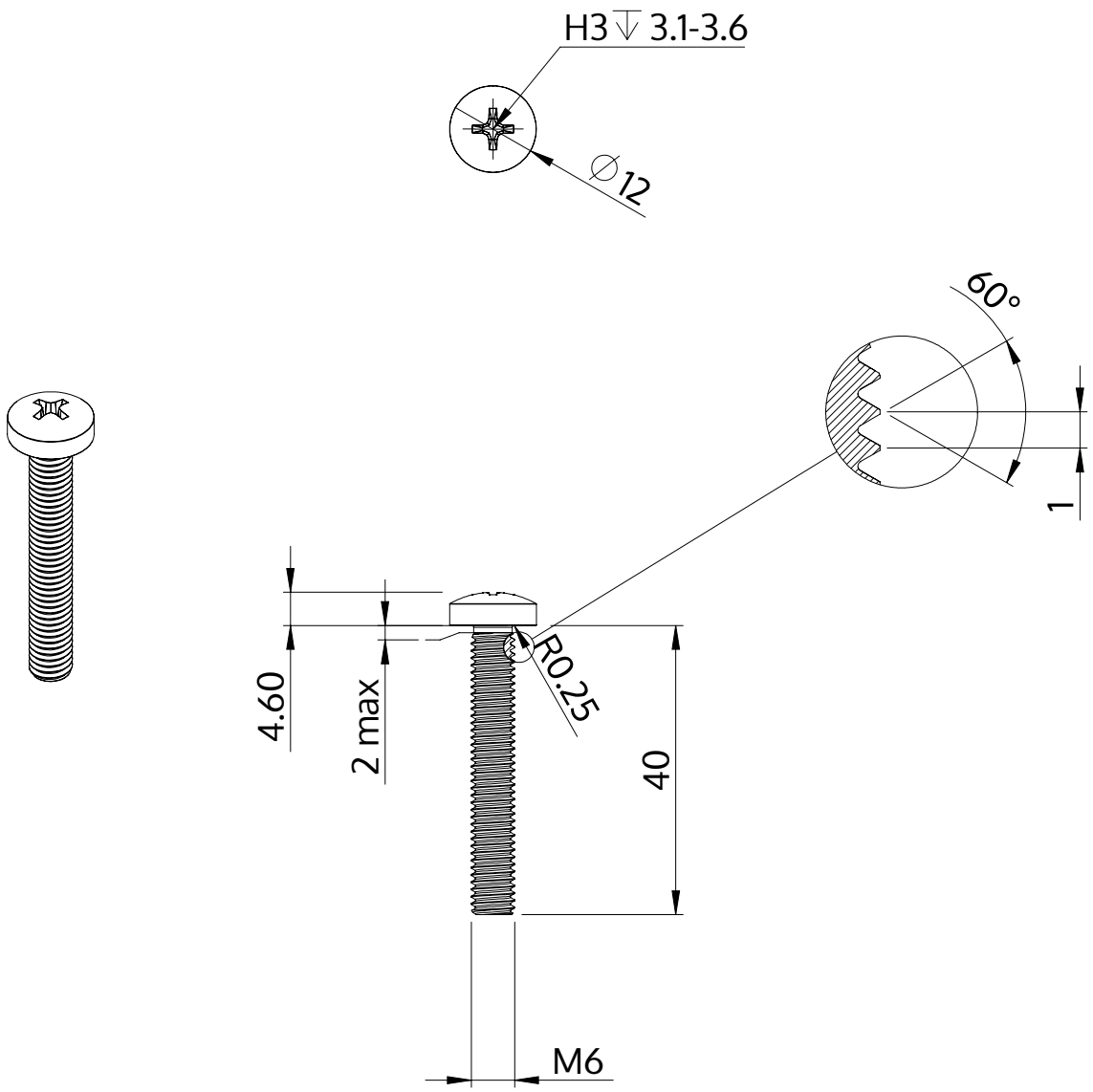

Description	STM32 6.0x40.0 - H3
Matière	Acier,trempé et revenu
Surface	Zinc Nickel passivé noir, trempée, scéllée
Poids	10.082 kg / 1000 Unité

SCREWERK	**STM320600400B**	
Dessin métrique A4	Redimensionner 1:1	2024-10