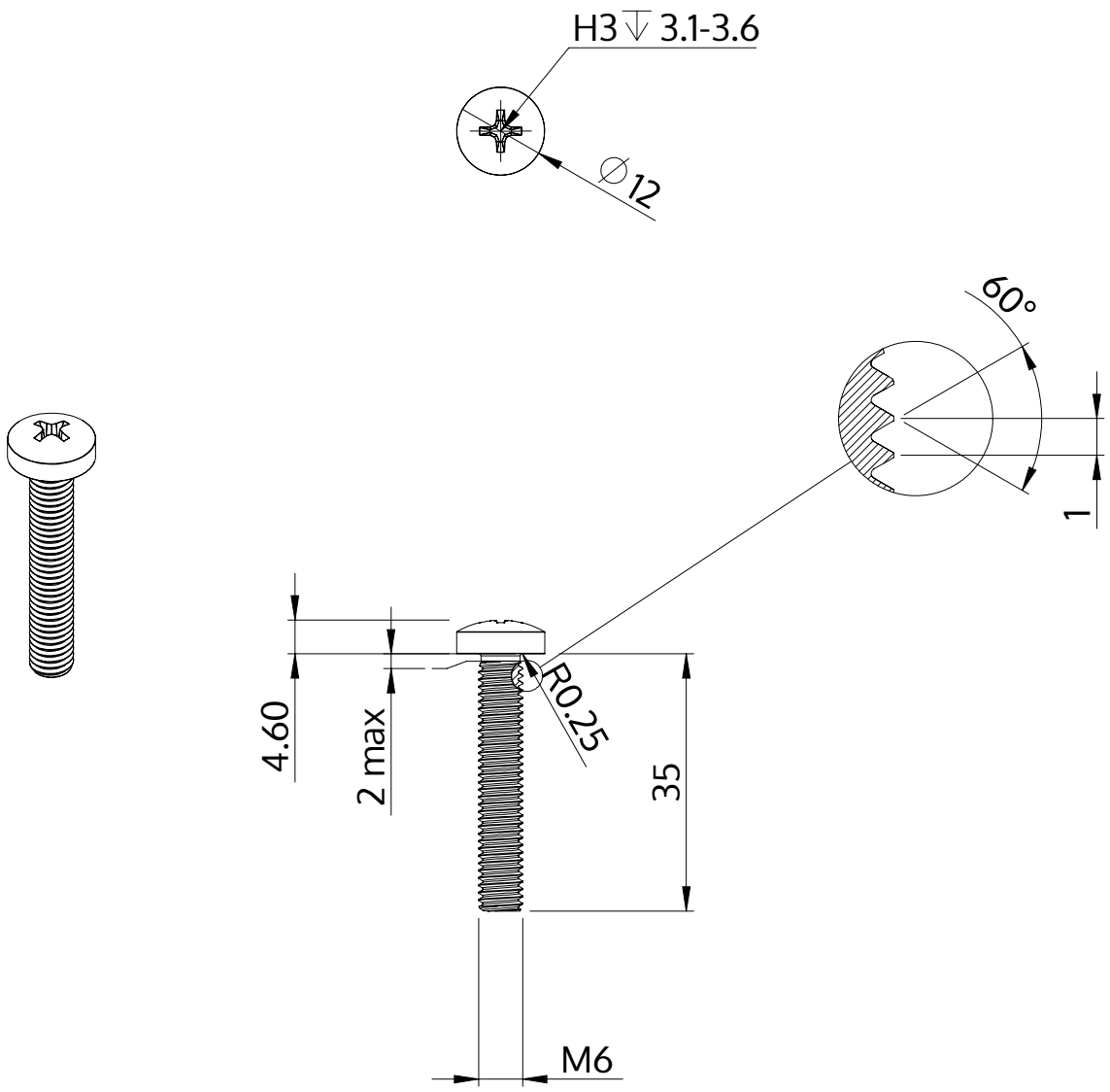

Beschreibung	STM32 6.0x35.0 - H3
Werkstoff	Stahl, vergütet
Oberfläche	verzinkt 5-7 µm, getempert, blau / transparent passiviert
Gewicht	9.147 kg / 1000 Stück

SCREWERK	**STM320600350S**	
Metrische Zeichnung A4	Skalierung 1:1	2024-10