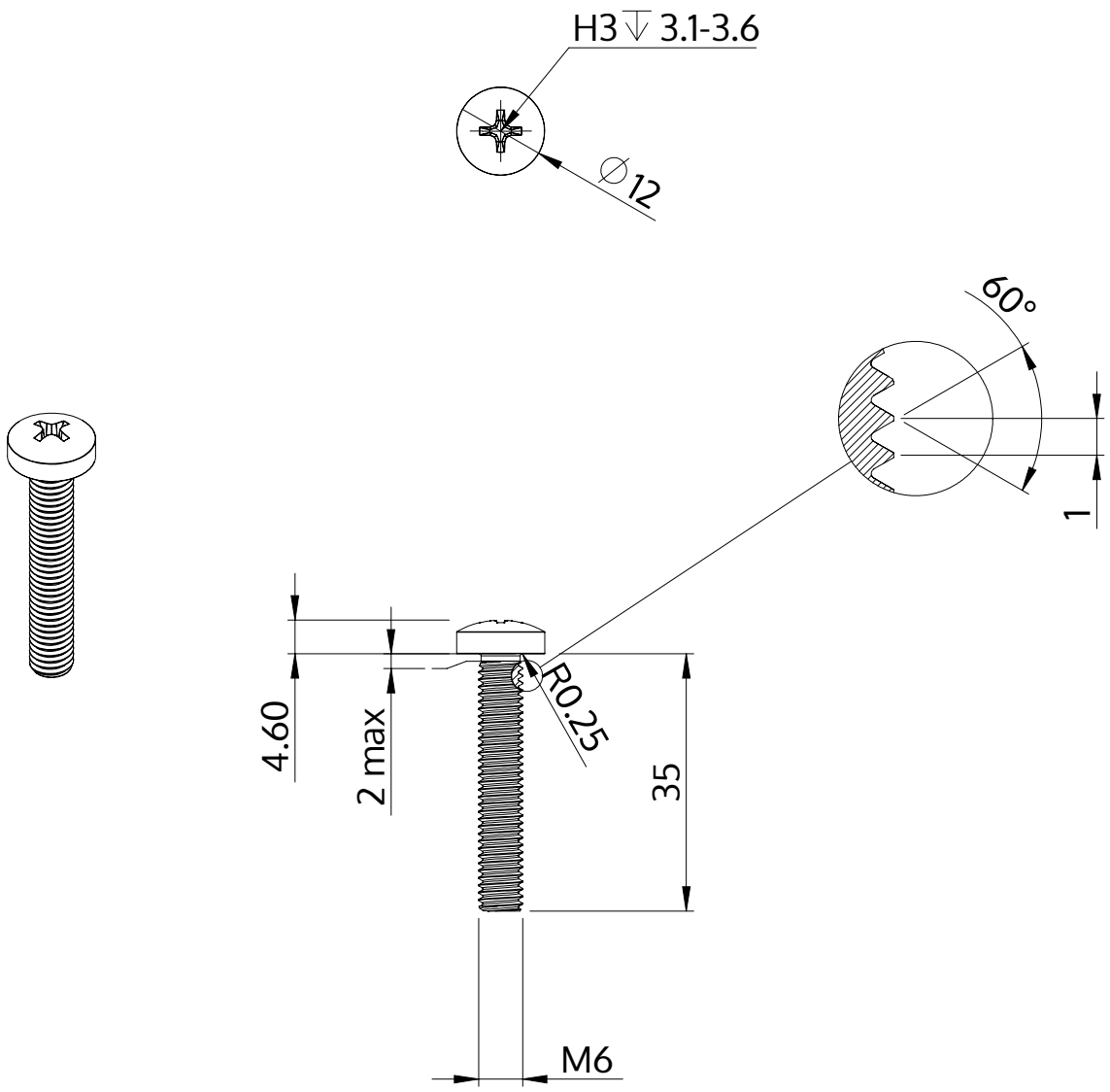

Description	STM32 6.0x35.0 - H3
Matière	Acier,trempé et revenu
Surface	Zinc Nickel passivé noir, trempée, scéllée
Poids	9.147 kg / 1000 Unité

SCREWERK	**STM320600350B**	
Dessin métrique A4	Redimensionner None:1	2024-04