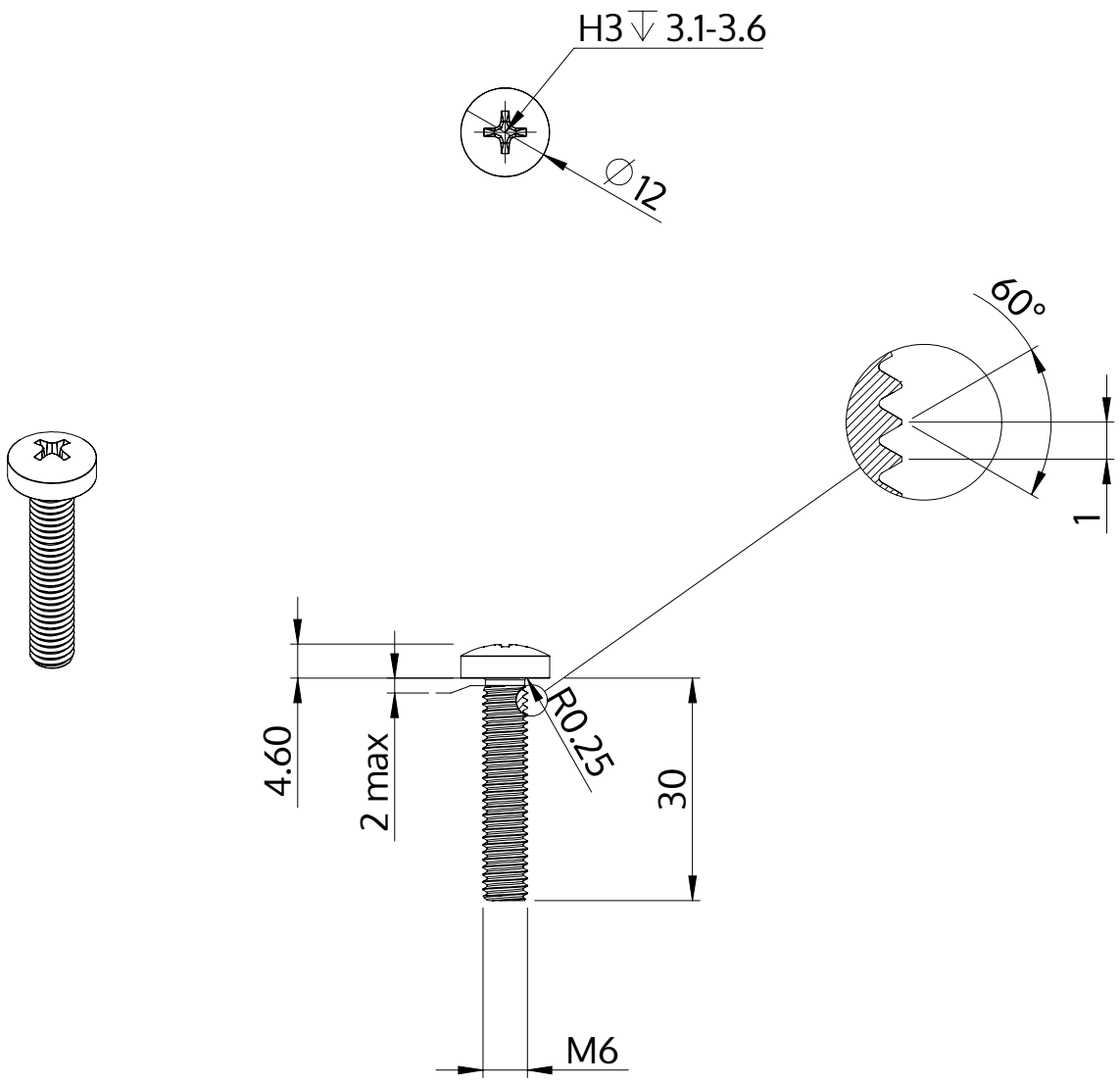

Descrizione	STM32 6.0x30.0 - H3
Materiale	acciaio inossidabile A2
Superficie	bianco-decapato e passivato
Peso	8.212 kg / 1000 pezzi

SCREWERK	**STM320600300E**	
Disegno metrico A4	Scala 1:1	2024-10