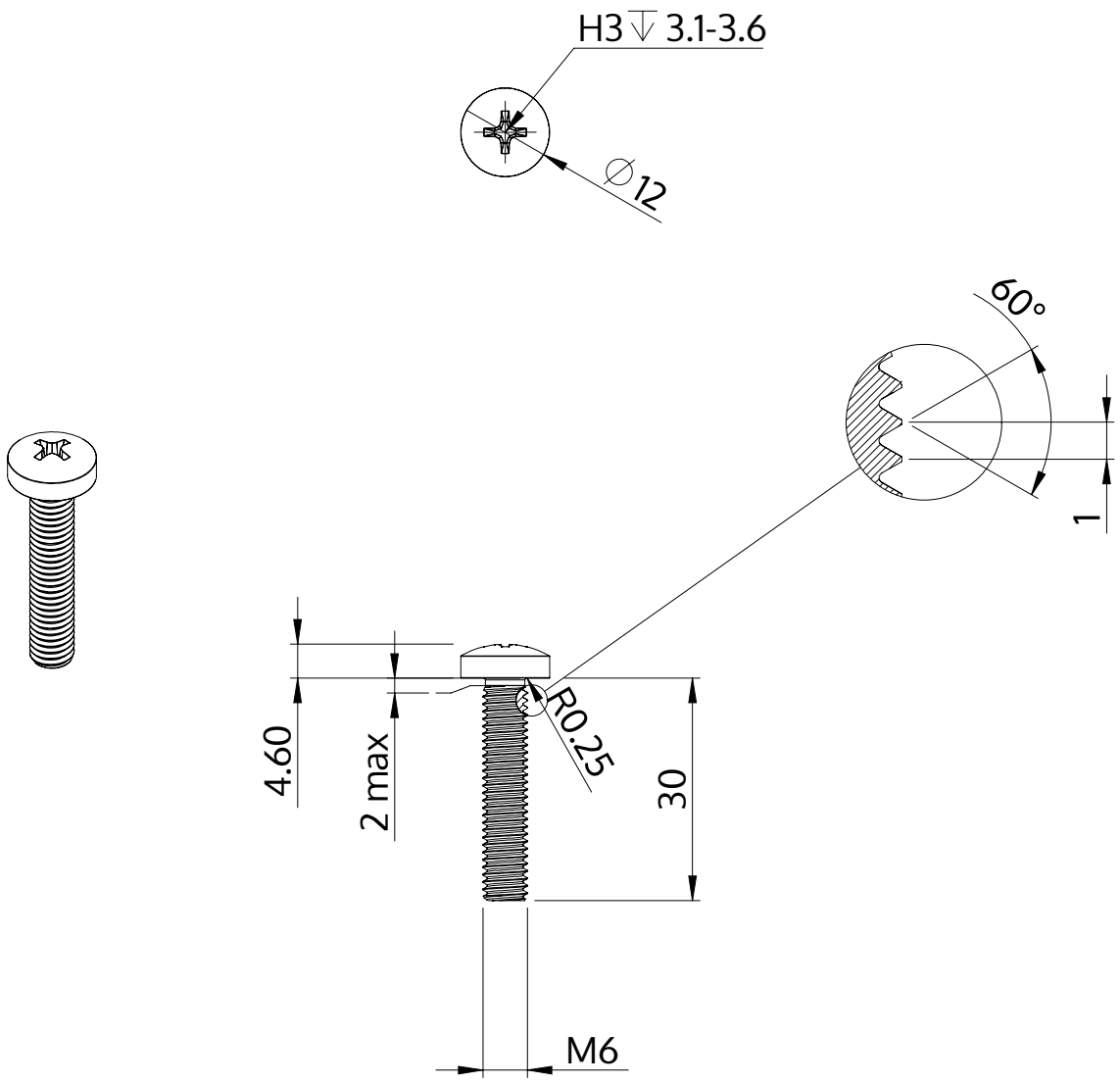

Beskrivelse	STM32 6.0x30.0 - H3
Materiale	Stål, forædlet
Overflade	ZnNi sort-passiveret, tempret, forseglet
Vægt	8.212 kg / 1000 stykke

SCREWERK	**STM320600300B**	
Metrisk tegning A4	Skalering 1:1	2024-10