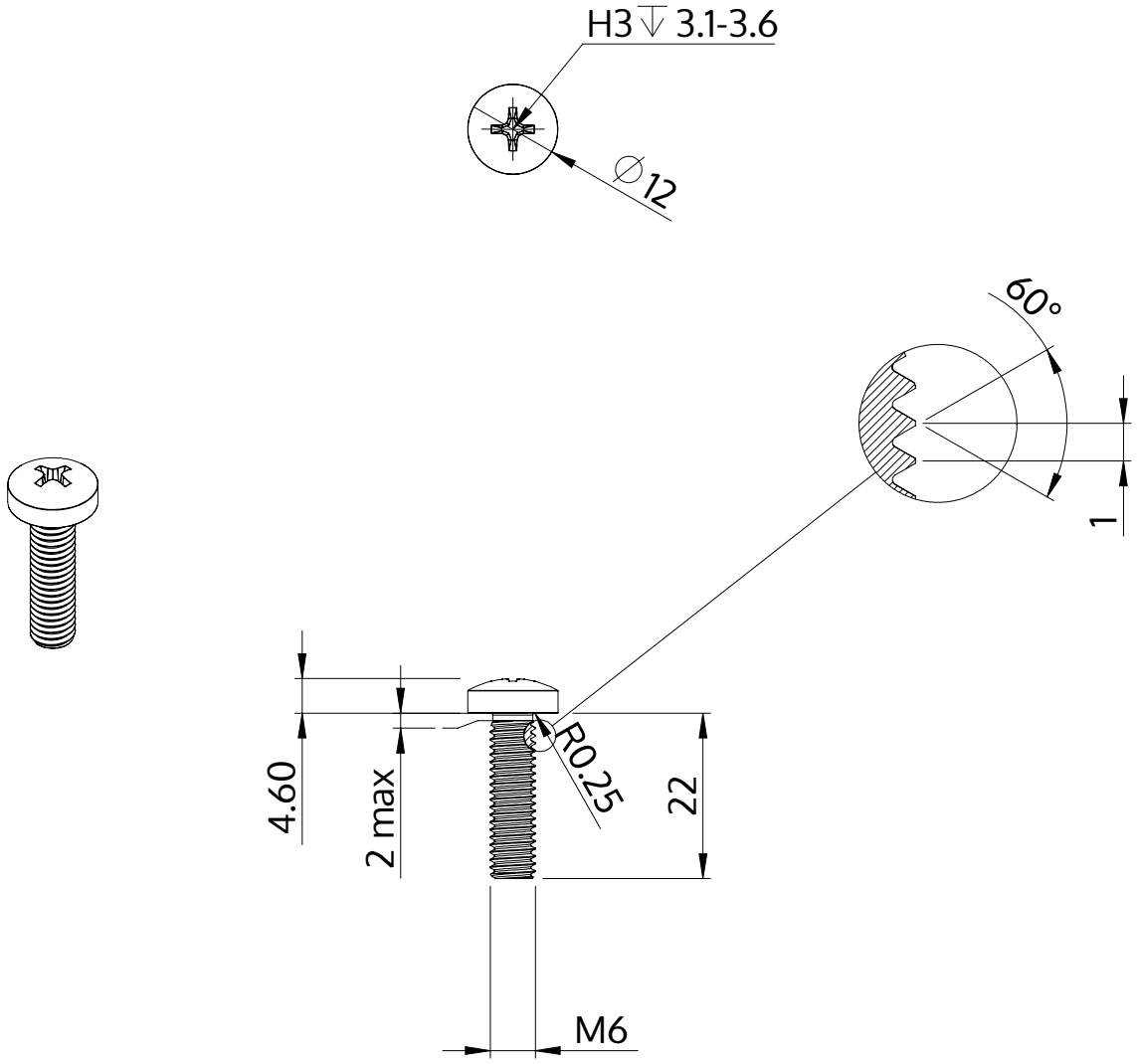

Beskrivning	STM32 6.0x22.0 - H3
Material	rostfritt stål A2
Yta	blank och passiviserad
Vikt	6.716 kg / 1000 styck

SCREWERK	**STM320600220E**	
Metrisk skiss A4	Skala None:1	2024-04