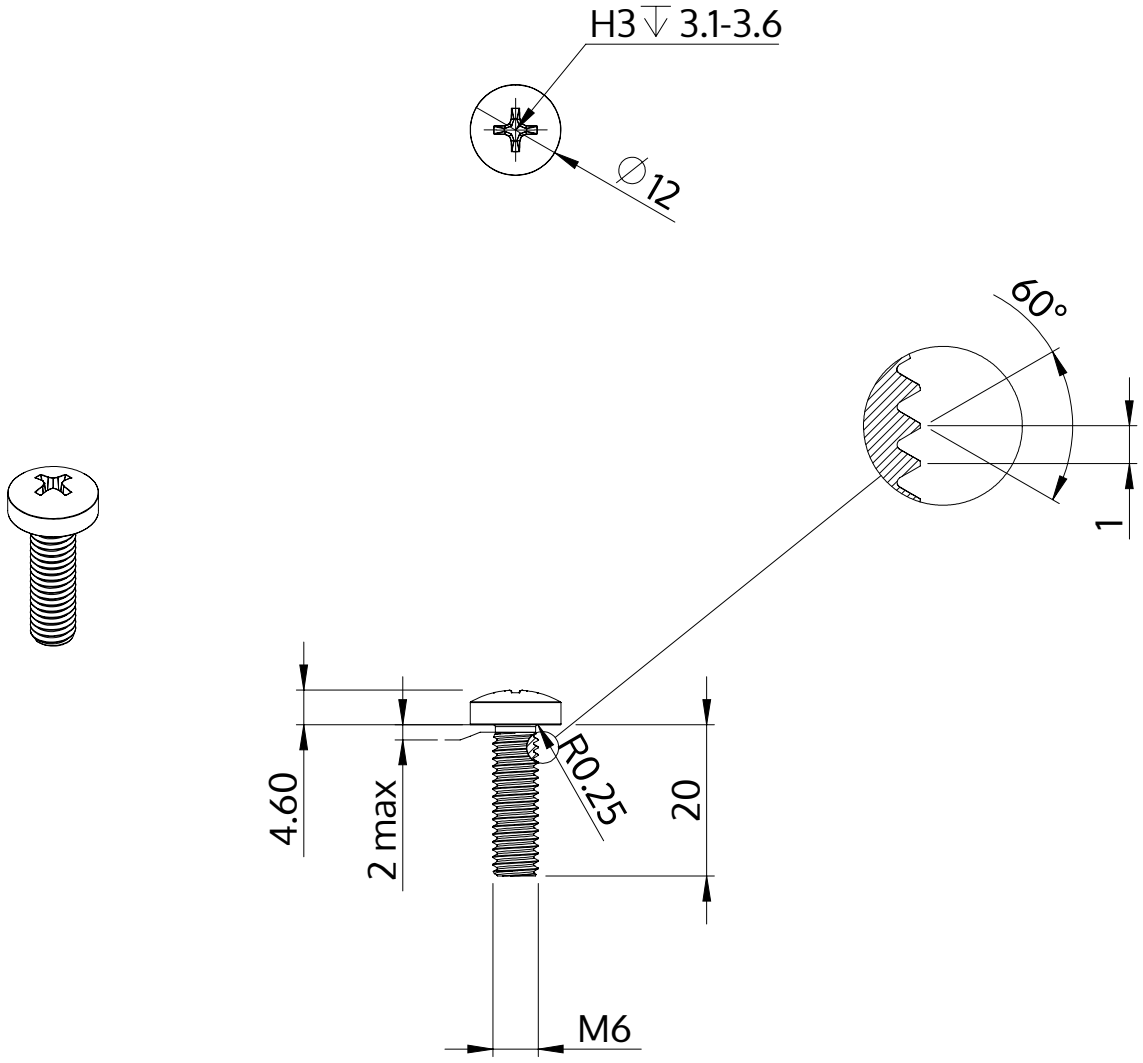

Opis	STM32 6.0x20.0 - H3
Materiał	Stal, hartowana
Powierzchnia	Ocynkowana 5-7 µm, temperowana, pasywowana na niebiesko
Waga	6.342 kg / 1000 sztuk

SCREWERK	**STM320600200S**	
Rysunek metryczny A4	Skala None:1	2024-04