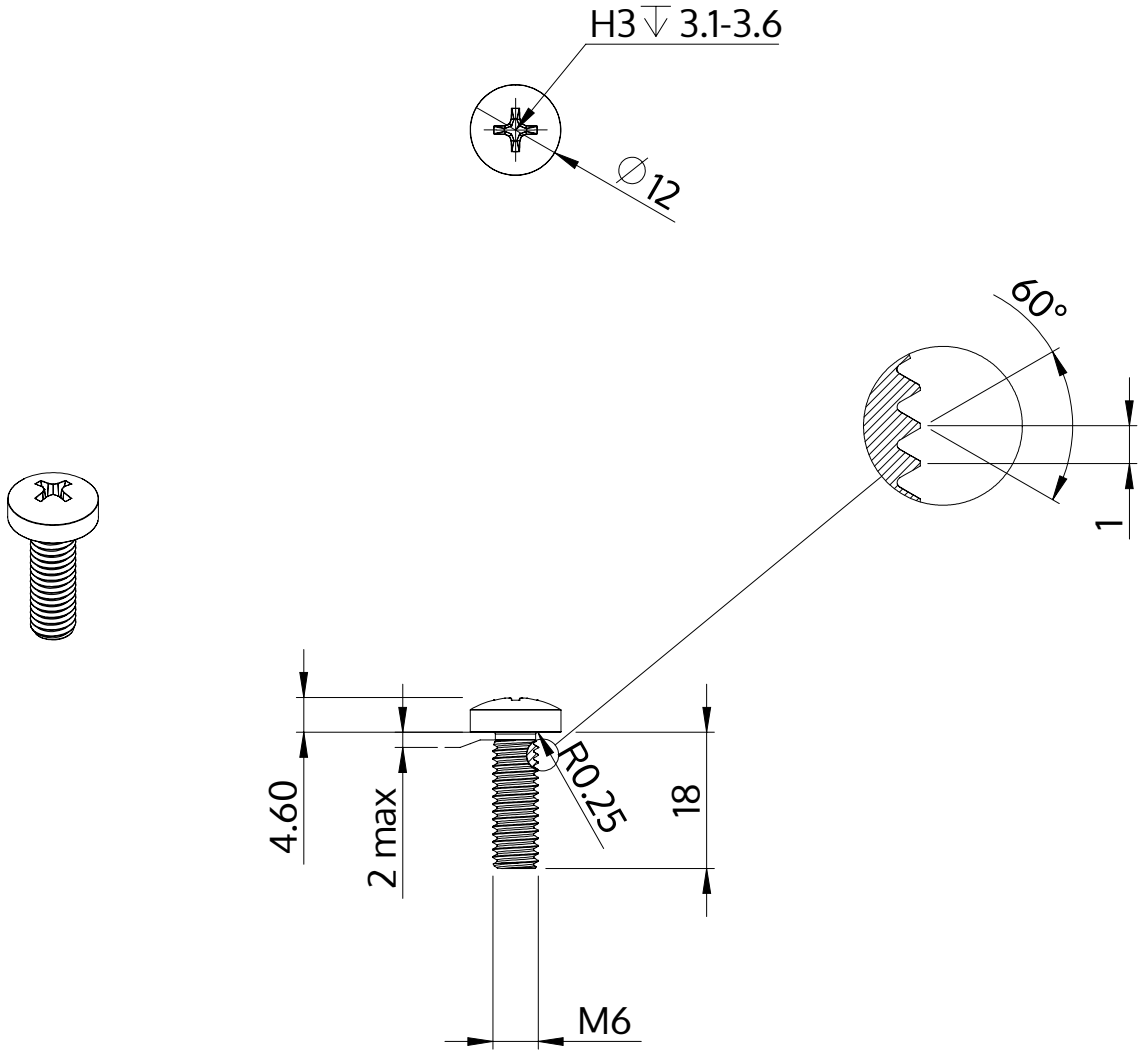

Описание	STM32 6.0x18.0 - H3
Материал	Нержавеющая сталь A2
Поверхность	Светлый отжиг и пассивация
Вес	5.968 kg / 1000 Штука

SCREWERK	**STM320600180E**	
Метрический чертеж A4	Шкала 1:1	2024-10